OLYMPUS

AC-5

2016.06. WD101301

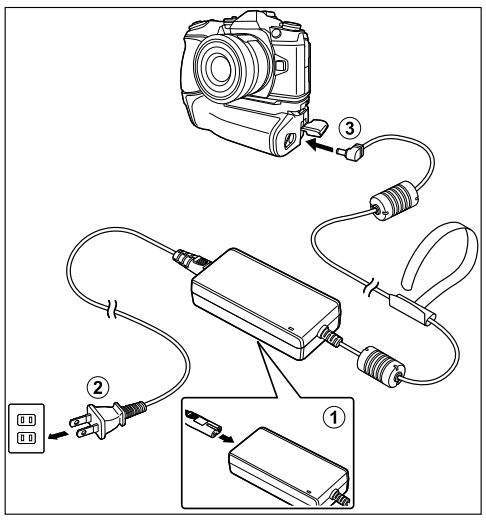

JP 取扱説明書

このたびは、当社製品をお買い上げいただきありがとうございます。本説明書の内容をよくご理解の上、正しくご使用ください。この説明書は大切に保管してください。

- 接続先製品の取扱説明書をお読みください。
- 国・地域により電源プラグの形状が異なります。
- 使用中は付属のバンドなどを使って、アダプタ本体を三脚などに固定してください。

安全上のご注意（必ずお守りください）

- 本機器を濡らさないでください。濡れた状態または濡れた手での使用、風呂場など湿気の多い場所での使用は火災・発火・発熱・感電の原因となります。
- 本機器を直射日光下やストーブのそばなど、高温になる場所で使用・保管しないでください。火災・破裂・発火・液漏れ・発熱・破損の原因となります。
- 布団などで覆った状態で使用しないでください。
- 本機器を改造・分解しないでください。
- オリンパス製品以外の機器に使用しないでください。
- 本機器は必ず指定の電源電圧でご使用ください。日本国内では家庭用コンセント AC100V に接続してご使用ください。
- 通電中の本機器に長時間触れないでください。低温やけどの原因となります。
- 安全上、乳幼児の手の届かない場所で使用・保管してください。お子様が使用する際には、保護者が適切な使用方法を充分説明して、使用中も注意してください。
- 付属の電源コードは本 AC アダプタ用です。他の機器には使用しないでください。また、他の機器の電源コードを本機に使用しないでください。

ご使用上の注意

- 電源プラグまたは電源コードが破損している状態及びコンセントが確実に差し込まれていない状態で使用しないでください。
- ご使用にならないときは、電源プラグをコンセントから抜いておいてください。
- 電源コードをコンセントから抜くときは、コード部分を引っ張らず、必ずプラグ部分を持って抜いてください。また、コードを無理に曲げたり、上に重い物をのせたりしないでください。
- 本機器に異臭・異常音・煙が出るなどの異常が発生したときは電源プラグをコンセントから抜き、当社サービスステーションへご連絡ください。
- 本機器の上に重い物をのせたり、本機器を落下しやすい場所や湿気・ほこりの多い場所に置かないでください。

主な仕様

定格入力	AC100～240V、50/60Hz
定格出力	DC9V、5000mA
使用温度	0℃～40℃（動作時） －20℃～80℃（保存時）
大きさ	115.0 × 53.0 × 37.0mm
重量 *	約 285g

* 電源コード含まず

オリンパス株式会社

● ホームページ http://www.olympus.co.jp

● 電話でのご相談窓口 カスタマーサポートセンター

0570-073-000

OLYMPUS AMERICA INC.

3500 Corporate Parkway, P.O. Box 610, Center Valley, PA 18034-0610, U.S.A. Tel. 484-896-5000

Technical Support (U.S.A. / Canada)
24/7 online automated help:
http://www.olympusamerica.com/support
Phone customer support:
Tel. 1-800-260-1625 (Toll-free)

Our phone customer support is available from 9 am to 9 pm (Monday to Friday) ET
http://olympusamerica.com/contactus
Olympus software updates can be obtained at:
http://www.olympusamerica.com/digital

OLYMPUS EUROPA SE & CO. KG

Premises: Consumer Product Division
Wendenstrasse 14-18, 20097 Hamburg, Germany
Tel: +49 40-23 77 3-0 / Fax: +49 40-23 07 61

Goods delivery: Modul H, Willi-Bleicher Str. 36, 52353 Düren, Germany
Letters: Postfach 10 49 08, 20034 Hamburg, Germany

European Technical Customer Support:
Please visit our homepage **http://www.olympus-europa.com** or call our TOLL FREE NUMBER* : **00800 - 67 10 83 00**
for Austria, Belgium, Denmark, Finland, France, Germany, Luxemburg, Netherlands, Norway, Poland, Portugal, Spain, Sweden, Switzerland, United Kingdom.
* Please note some (mobile) phone services / provider do not permit access or request an additional prefix to +800 numbers.
For all not listed European Countries and in case that you can't get connected to the above mentioned number, please make use of the following CHARGED NUMBERS **+49 40 - 237 73 899**

OLYMPUS KOREA CO., LTD.

Olympus Tower A, 446, Bongeunsa-ro, Gangnam-gu, Seoul, Korea. 06153
TEL 1544-3200
Email: okr.hotline@olympus-ap.com

奥林巴斯香港中国有限公司

数码相机维修服务中心
香港九龙旺角亚皆老街 8 号朗豪坊办公大楼 L-4207 室
客户服务热线：+852-2376-2150 传真：+852-2375-0630
E-mail: cs.ohc@olympus-ap.com
http://www.olympus.com.hk

奥林巴斯(中国)有限公司

咨询热线电话：400-650-0303
工作时间：星期一 ～ 星期五 8:45 ～ 17:30
法定节假日休息

主页：http://www.olympus-imaging.cn
客户服务中心：
北京：北京市朝阳区新源南路 1-3 号 平安国际金融中心 A 座 8 层
邮编：100027
上海：上海市徐汇区淮海中路 1010 号嘉华中心 10 楼
邮编：200031

OLYMPUS (Thailand) CO., LTD.

บริษัท โอลิมปัส (ประเทศไทย) จำกัด
23/112 อาคารสรชัย ชั้น 27 ซอยสุขุมวิท 63 (เอกมัย)
ถนนสุขุมวิท แขวงคลองตันเหนือ เขตวัฒนา
กรุงเทพมหานคร 10110 ประเทศไทย
โทรศัพท์: (66) 2-787-8200

The following importer description applies to products imported into the EU directly by OLYMPUS EUROPA SE & Co. KG only.
OLYMPUS EUROPA SE & Co. KG
Wendenstrasse 14-18, 20097 Hamburg, Germany

© 2016 OLYMPUS CORPORATION Printed in Japan

EN INSTRUCTIONS

Thank you for purchasing this product. Please read and understand these instructions for proper operation. Be sure to keep this instruction manual handy for future reference.

- Refer to the instruction manual of the product to be connected.
- The shape of the power plug varies depending on the country or region.
- During use, secure the adapter to a tripod, etc. using the attached band, etc.

For customers in North America, Central America, South America and the Caribbean
FCC Notice
This device complies with part 15 of the FCC rules. Operation is subject to the following two conditions:
(1) This device may not cause harmful interference, and (2) this device must accept any interference received, including interference that may cause undesired operation.
Any unauthorized changes or modifications to this equipment would void the user's authority to operate.

This Class B digital apparatus complies with Canadian ICES-003.
CAN ICES-3(B)/NMB-3(B)

For customers in Europe

This symbol [crossed-out wheeled bin WEEE Annex IV] indicates separate collection of waste electrical and electronic equipment in the EU countries.
Please do not throw the equipment into the domestic refuse.
Please use the return and collection systems available in your country for the disposal of this product.

NOTES ON USE

- Do not put this product in water. Using it when wet or in a humid area (such as a bathroom) may cause fire, overheating or electric shock.
- Do not use or keep this product in places of high heat that are directly exposed to sunlight or near heat sources. This may cause fire, explosion, leakage, overheating or damage.
- Do not use this product if something is covering it (such as a blanket).
- Never modify or disassemble this product.
- Do not use this adapter with devices other than Olympus products.
- Be sure to use this product with the proper voltage (AC 100 - 240 V).
- Do not touch this product for too long when using it. This may cause a serious low-temperature burn.
- Keep out of the reach of children. Do not let children use this product without adult supervision.
- The supplied power cord is specific for this AC adapter only. Do not use the power cord for other product. Also, do not use a power cord of other product for this AC adapter.

INSTRUCTIONS

- Do not use this product if the power plug, plug blades or AC cable is damaged, or if the plug blades are not completely inserted into the outlet.
- Unplug this product from the outlet when not using.
- Make sure to hold the plug when removing the power plug from the outlet. Do not bend the cord excessively or put a heavy object on it.
- If something appears to be wrong with this product, unplug the charger from the outlet and consult your nearest service center.
- Do not put anything heavy on this product or leave it in an unstable position or in a humid or dusty place.

SPECIFICATIONS

Power requirements	AC100 to 240 V, 50/60 Hz
Output	DC9 V, 5000 mA
Recommended temperature	0°C to 40°C (operation) –20°C to 80°C (storage)
Dimensions	115.0 × 53.0 × 37.0 mm
Weight *	Approx. 285 g

* without AC cable

FR MODE D'EMPLOI

Nous vous remercions d'avoir acheté ce produit. Veuillez lire attentivement ces explications de manière à bien comprendre le fonctionnement de l'appareil. Conservez ce mode d'emploi pour vous y référer ultérieurement.

- Veuillez consulter le mode d'emploi du produit à raccorder.
- La forme de la prise de courant varie selon le pays ou la région.
- Pendant l'utilisation, fixez l'adaptateur à un trépied, etc. à l'aide de la sangle jointe, etc.

Pour les utilisateurs en Amérique du Nord, Amérique Centrale, Amérique du Sud et aux Caraïbes
Notice FCC
Cet appareil est conforme aux normes de la Section 15 des directives FCC. Son utilisation est soumise aux deux conditions suivantes :
(1) Cet appareil ne doit pas causer d'interférences radioélectriques, et (2) cet appareil doit pouvoir résister à toutes les interférences, y compris celles susceptibles d'entraver son bon fonctionnement.
Toute modification non autorisée peut annuler la permission accordée à l'utilisateur de se servir de ce matériel.

Cet appareil numérique de la classe B est conforme à la norme NMB-003 du Canada. CAN ICES-3(B)/NMB-3(B)

Pour les utilisateurs en Europe

Le symbole [poubelle sur roue barrée d'une croix WEEE annexe IV] indique une collecte séparée des déchets d'équipements électriques et électroniques dans les pays de l'UE.
Veuillez ne pas jeter l'équipement dans les ordures domestiques.
A utiliser pour la mise au rebut de ces types d'équipements conformément aux systèmes de traitement et de collecte disponibles dans votre pays.

REMARQUES SUR L'UTILISATION

- Ne mettez pas ce produit dans l'eau. L'utiliser quand il est humide ou dans un endroit humide (tel qu'une salle de bain) pourrait causer un incendie, un choc électrique ou une surchauffe.
- Ne pas exposer l'appareil directement aux rayons du soleil, ni l'installer près d'une source de chaleur. Cela risque d'entraîner un suintement d'électrolyte, une explosion ou un incendie.
- N'utilisez pas le produit si quelque chose le recouvre (tel une couverture).
- Ne modifiez et ne démontez jamais ce produit.
- N'utilisez pas cet adaptateur avec des appareils autres que les produits Olympus.
- Veillez à utiliser ce produit à la tension (secteur 100 - 240 V) adéquate.
- Ne touchez pas ce produit trop longtemps quand il est en utilisation. Cela pourrait causer une brûlure sérieuse à faible température.
- Garder hors de la portée des enfants. Ne pas laisser des enfants utiliser ce produit sans la supervision d'un adulte.
- Le cordon d'alimentation fourni est réservé à cet adaptateur AC. N'utilisez pas le cordon d'alimentation avec un autre produit. De même, n'utilisez pas le cordon d'alimentation d'un autre produit avec cet adaptateur AC.

MODE D'EMPLOI

- Ne pas utiliser ce produit si la fiche d'alimentation, les broches de la fiche ou le cordon secteur sont endommagés, ou si les broches de la fiche ne sont pas complètement introduites dans la prise.
- Débrancher ce produit de la prise de courant lorsqu'il n'est pas utilisé.
- Pour débrancher le cordon d'alimentation, retirer la fiche d'alimentation sans tirer sur le cordon. Ne pas tordre le cordon, ni placer d'objets lourds dessus.
- Si un problème survient avec ce produit, le débrancher de la prise de courant et consulter le centre de service le plus proche.
- Ne placez pas d'objets lourds sur ce produit et ne le laissez pas dans une position instable ou un endroit humide ou poussiéreux, car ceci peut provoquer une surchauffe, un incendie, un suintement d'électrolyte, une explosion ou des blessures.

SPECIFICATIONS

Alimentation requise	100 à 240 V CA, 50/60 Hz
Sortie	9 V CC, 5 000 mA
Température recommandée	0°C à 40°C (fonctionnement) –20°C à 80°C (rangement)
Dimensions	115,0 × 53,0 × 37,0 mm
Poids *	285 g environ

* sans le câble d'alimentation secteur

ES INSTRUCCIONES

Le agradecemos la adquisición de este producto Olympus. Lea estas instrucciones detenidamente para una operación precisa. Asegúrese de conservar este manual de instrucciones a mano para referencia futura.

- Consulte el manual de instrucciones del producto a conectar.
- El formato del enchufe de alimentación varía dependiendo del país o región.
- Durante el uso, acople el adaptador a un trípode, etc., usando la cinta adjuntada, etc.

Para los clientes de Norteamérica, Centroamérica, Sudamérica y el Caribe
Aviso FCC
Este dispositivo cumple con la parte 15 de los reglamentos FCC. La operación está sujeta a las siguientes dos condiciones:
(1) Este dispositivo no puede ocasionar interferencias que ocasionen daños, y
(2) este dispositivo puede aceptar cualquier interferencia, incluida una interferencia que pueda ocasionar una operación no deseada. Cualquier cambio o modificación sin autorización a este equipo anulará el derecho del usuario a operarlo.

Este aparato digital de Clase B cumple con la norma canadiense ICES-003.
CAN ICES-3(B)/NMB-3(B)

Para los clientes de Europa

Este símbolo [un contenedor de basura tachado con una X en el Anexo IV de RAEE] indica que la recogida de basura de equipos eléctricos y electrónicos deberá tratarse por separado en los países de la Unión Europea.
No tire este equipo a la basura doméstica.
Para el desecho de este tipo de equipos utilice los sistemas de devolución al vendedor y de recogida que se encuentren disponibles.

NOTAS SOBRE EL USO

- No moje este producto. Utilizarlo mojado o en áreas húmedas (tal como en un cuarto de baño) puede causar incendio, descargas eléctricas o recalentamiento.
- Evite utilizar o conservar este producto en lugares donde haya focos de calor, a saber, lugares expuestos al sol, cerca de calefactores, etc. Esto podría causar fuga de líquido, recalentamiento, explosión o incendio de las baterías.
- No utilice este producto si está cubierto por algo (tal como una manta).
- Nunca modifique ni desarme este producto.
- No utilice este adaptador con dispositivos que no sean productos Olympus.
- Asegúrese de emplear este producto con el voltaje correcto (100 - 240 V CA).
- No toque este producto durante mucho tiempo mientras lo utiliza. Esto puede causar una quemadura grave por baja temperatura.
- Manténgalo alejado del alcance de los niños. No permita que los niños utilicen este producto sin la supervisión de un adulto.
- El cable de alimentación es específico únicamente para este adaptador de CA. No utilice el cable de alimentación para otro producto. Además, no utilice un cable de alimentación de otro producto para este adaptador de CA.

INSTRUCCIONES

- No utilice este producto si el enchufe, las clavijas del enchufe o el cable de alimentación de CA están dañados, ni tampoco si las clavijas del enchufe no están completamente insertadas en la toma de corriente.
- Desenchufe este producto de la toma de corriente cuando no lo utilice.
- Asegúrese de sostener el enchufe cuando retire el enchufe de alimentación de la toma de corriente. No doble demasiado el cable ni coloque ningún objeto pesado sobre el mismo.
- Si le parece que hay algún error en este producto, desenchufe este producto de la toma de corriente y consulte a su centro de servicio más cercano.
- No coloque ningún objeto pesado sobre este producto ni lo deje en una posición inestable o en un lugar húmedo o polvoriento.

ESPECIFICACIONES

Requisitos de alimentación	100 - 240 V CA, 50 - 60 Hz
Salida	9 V CC, 5000 mA
Temperatura recomendada	0°C - 40°C (operación) – 20°C - 80°C (almacenamiento)
Dimensiones	115,0 × 53,0 × 37,0 mm
Peso *	Aprox. 285 g

* sin cable de alimentación

KR 취급설명서

본 제품을 구입하여 주셔서 감사합니다. 제품을 올바르게 사용하기 위해서 취급설명서의 내용을 숙지하여 주십시오. 또한, 취급설명서는 향후 제품 사용시 참고가 되므로, 잘 보관하시기 바랍니다.

- 연결할 제품의 취급설명서를 참조하십시오.
- 전원 플러그의 형태는 국가지역에 따라 다릅니다.
- 사용 중에는 동봉된 밴드 등을 사용하여 어댑터를 삼각대에 고정시켜 주십시오.

안정상의 주의사항

- 제품이 물에 젖지 않도록 하십시오. 물기가 많거나 습한 곳(목욕탕 등)에서의 사용은 화재, 과열 또는 감전 등의 원인이 됩니다.
- 직사광선이 비추는 곳 또는 발열체 근처와 같은 온도가 높은 곳에서의 사용 및 보관을 삼가해 주십시오. 화재 폭발, 전지액 누출, 과열 또는 배터리 손상 등의 원인이 됩니다.
- 제품이 천이나 다른 물체(담요 따위)에 덮여진 상태에서는 사용하지 마십시오.
- 제품을 개조 또는 분해하지 마십시오.
- 올림푸스 제품 이외의 장치에는 이 어댑터를 사용하지 마십시오.
- 제품의 전원사양에 맞는 전압(AC100-240V)인지 확인하여 주십시오.
- 장시간 제품을 사용했을 경우, 제품에 손대지 마십시오. 심한 저온 화상을 입을 수 있습니다.
- 어린이가 만지지 않도록 유의하십시오. 보호자가 없는 상태에서 어린이가 본 제품을 사용하지 않도록 하십시오.
- 제공된 전원 코드는 본 AC어댑터 전용입니다. 다른 제품에는 사용하지 마십시오. 또한 다른 제품의 전원 코드를 본 AC어댑터에 사용하지 마십시오.

취급설명서

- 손상된 전원플러그나 플러그가 전원콘센트에 완전히 연결되지 않은 상태에서 제품을 사용하지 마십시오.
- 사용을 하지 않을 때에는 전원콘센트에서 본 제품의 플러그를 뽑아 주십시오.
- 전원콘센트에서 전원플러그를 뽑을 때는 플러그를 단단히 잡아 주십시오. 코드를 과도하게 구부리거나 무거운 물체를 올려 놓지 마십시오.
- 제품에 이상이 발생하면, 전원콘센트에서 플러그를 뽑고 가까운 서비스 센터에 문의하시기 바랍니다.
- 무거운 물체를 올려놓거나 불안정한 위치, 또는 습기나 먼지가 많은 곳에 제품를 방치하지 마십시오.

주요사양

정격전원	AC100 - 240V, 50/60Hz
정격출력	DC9V, 5000mA
권장 사용온도	0°C - 40°C(작동시) -20°C - 80°C(보관시)
크기	115.0×53.0×37.0mm
무게 *	약 285g

* AC 케이블 제외

생산년월: 본체 뒷면에 4자리로 표시, 1-2자리: 서력의 뒤 2자리, 3-4자리: 제조월

사용자안내문
이 기기는 가정용 (B급) 전자파적합기기로서 주로 가정에서 사용하는 것을 목적으로 하며, 모든 지역에서 사용할 수 있습니다.

기자재의 명칭(모델명): AC ADAPTER (AC-5)
인증번호: MSIP-REM-OLY-AC-5
인증받은 자의상호: OLYMPUS CORPORATION
제조자: OLYMPUS CORPORATION

CHT 使用說明書

感謝您購買本產品。為了正確使用本產品，請仔細閱讀和領會本說明書。請您一定將本說明書保存在身邊，以備以後查閱。

- 請參閱要與之連接的產品的使用說明書。
- 取決於你所處的國家或地區，電源插頭的形狀將有所不同。
- 使用時，要用隨附的帶子等將供應器固定在三腳架等上面。

重要安全注意事項

- 請勿將本產品浸于水中。使用濕的本產品或在浴室等潮濕環境中使用本產品可能會導致失火、過熱或觸電。
- 請勿在直射日光下或靠近熱源的地方使用或保存本產品。這可能會導致失火、爆炸、漏液、過熱或損壞。
- 不要在有東西（如毛毯）覆蓋的情況下使用本產品。
- 切勿改裝或拆卸本產品。
- 請勿將本供應器用於 Olympus 產品以外的設備。
- 務必在合適的電壓（AC 100-240V）下使用本產品。
- 請勿在使用本產品時長時間觸碰它，否則會導致嚴重的低溫灼傷。
- 請讓本產品遠離兒童。不要讓兒童無成人監督單獨使用本產品。
- 附帶的電源電纜僅為本電源供應器專用。請勿將電源電纜用於其它產品。也不要將其它產品的電源電纜用於本電源供應器。

使用說明書

- 如果電源插頭，插頭插片或 AC 電纜損壞，或者如果插頭插片無法完全插入插座，請勿使用本產品。
- 不使用時，請從插座上拔下本產品。
- 從插座上拔下電源插頭時，務必抓住插頭本身。此外，請勿用力彎曲電線或在電線上放置重物。
- 若產品發生故障，請從插座上拔下電源插頭並與最近的 Olympus 服務中心聯繫。
- 請勿將任何重物放置在本產品上，也不要將充電器置於不穩定的位置上或潮濕或多塵的地方。

規格

電源要求	AC100-240V，50/60Hz
輸出	DC9V，5000mA
推薦的溫度	0℃－40℃（操作時） -20℃－80℃（存放時）
尺寸	115.0×53.0×37.0mm
重量 *	約 285g

* 不包括 AC 電纜

201611=2016 年 11 月
中國製造

元佑實業有限公司

台灣台北市內湖區陽光街 365 巷 37 號 4 樓
電話 :+886(2)8751-5055

CHS 使用说明书

感谢您购买本产品。为了正确使用本产品，请仔细阅读和领会本说明书。请您一定将本说明书保存在身边，以备以后查阅。

- ■请参阅要与之连接的产品的使用说明书。
- ■电源插头的形状因国家或地区而异。
- ■使用时，用附带的绑带等将适配器固定到三脚架等上面。

重要安全注意事项

- ■请勿将本产品浸于水中。使用湿的产品或在浴室等潮湿环境中使用本产品可能会导致失火、过热或触电。
- ■请勿在直射日光下或靠近热源的地方使用或保存本产品。这可能会导致失火、爆炸、漏液、过热或损坏。
- ■不要在有东西（如毛毯）覆盖的情况下使用本产品。
- ■切勿改装或拆卸本产品。
- ■请勿将本适配器用于 Olympus 产品以外的设备。
- ■务必在适合的电压（AC 100-240V）下使用本产品。
- ■请勿在使用本产品时长时间触碰它，否则会导致严重的低温灼伤。
- ■请让本产品远离儿童。不要让儿童无成人监督单独使用本产品。
- ■附带的电源线仅为本 AC 电源适配器专用。请勿将电源线用于其他产品。也不要将其他产品的电源线用于本 AC 电源适配器。

使用说明书

- ■若电源插头已破损或不能完全插入电源插座，请勿使用本产品。
- ■不使用时，从电源插座上拔下本产品。
- ■从插座上拔下电源插头时，务必抓住插头本身。此外，请勿用力弯曲电线或在电线上放置重物。
- ■若产品发生故障，从电源插座拔下电源插头并与就近的 Olympus 代理店联系。
- ■请勿将任何重物放置在本产品上，也不要将产品置于不稳定的位置上或潮湿或多尘的地方。

规格

电源要求	AC100-240V，50/60Hz
输出	DC9V，5000mA
推荐的温度	0℃－40℃（操作时） -20℃－80℃（存放时）
尺寸	115.0×53.0×37.0mm
重量 *	约 285g

* 不包括 AC 电缆

根据中华人民共和国［电子信息产品污染控制管理办法］需显示的内容

环保使用期限						
部件名称	有害物质					
	铅 (Pb)	汞 (Hg)	镉 (Cd)	六价铬 (Cr6+)	多溴联苯 (PBB)	多溴二苯醚 (PBDE)
机体外壳	×	○	○	○	○	○
电器零件	×	○	○	○	○	○

本表格依据 SJ/T 11364 的规定编制。
○：有害物质含量在限度量以下
×：有害物质含量在限度量以上
以上限度量根据 GB/T26572

OLYMPUS®

AC-5

2016.06. WD101401

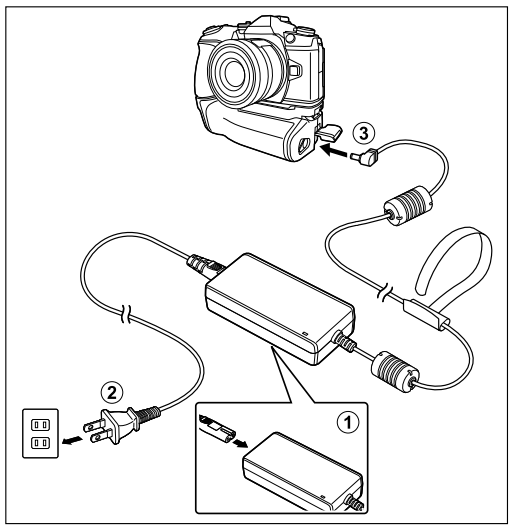

HU HASZNÁLATI ÚTMUTATÓ

Köszönjük, hogy termékünket választotta! Kérjük, a megfelelő működtetés érdekében olvassa el figyelmesen és tartsa be a használati útmutatóban leírtakat. Őrizze meg a használati útmutatót a későbbiekben is.

- Tekintse át a csatlakoztatni kívánt termék használati útmutatóját.
- A hálózati csatlakozó formája országtól vagy térségtől függően eltérő lehet.
- A használat során rögzítse az adaptert egy állványhoz vagy hasonlóhoz például a rácsatolt pánttal.

Európai vásárlóink számára

Ez a jelkép (áthúzott, kerekeken guruló szemetes – WEEE irányelv IV. melléklet) azt jelzi, hogy az EU országaiban külön kell gyűjteni az elektromos és elektronikus termékekből keletkező hulladékot. Kérjük, ne dobja a készüléket a háztartási hulladék közé.
A termék eldobásánál kérjük, vegye igénybe az országában rendelkezésre álló hulladékgyűjtő helyeket.

BIZTONSÁGI ELŐÍRÁSOK

- Óvja a terméket folyadékoktól. Nedves állapotban vagy nedves területen (például fürdőszobában) való használat tüzet, túlmelegedést vagy elektromos áramütést okozhat.
- Ne használja, illetve ne tartsa a töltőt magas hőmérsékletű, illetve napsugárzásnak, vagy sugárzó hő hatásának kitett helyeken. Ez tüzet, robbanást, szivárgást, túlmelegedést vagy sérülést okozhat.
- Ne használja a terméket, ha valami letakarja azt (például pokróc).
- Ne módosítsa és ne szerelje szét a terméket.
- Ezt az adaptert ne használja más eszközökkel, csak Olympus termékekkel.
- Ügyeljen arra, hogy megfelelő feszültséggel (AC 100-240 V) használja a terméket.
- Ne érintse a terméket túl sokáig, amikor használja. Ez komoly alacsony hőmérsékletű égést okozhat.
- Tartsa gyermekektől távol. Ne engedje, hogy gyermekek felnőtt felügyelete nélkül használják a terméket.
- A mellékelt tápkábel csak ehhez az AC adapterhez való. A tápkábelt ne használja más termékkel. Hasonlóképp más termék tápkábelét se használja ezzel az AC adapterrel.

HASZNÁLATI ÚTMUTATÓ

- Ne használja a terméket, ha a hálózati csatlakozó, annak csatlakozó villái, illetve a hálózati csatlakozókábel sérült, valamint abban az esetben, ha a csatlakozó nincs teljesen az aljzatban.
- Húzza ki a terméket az aljzatból, amikor nem használja.
- A csatlakozónál fogva húzza ki kábelt az aljzatból. Ne hajlítsa meg túlságosan a zsinórt, illetve ne helyezzen rá nehéz tárgyat.
- Ha rendellenességet tapasztal a terméknél, húzza ki az aljzatból, és forduljon a legközelebbi szervizközponthoz.
- Ne helyezzen nehéz tárgyat a termékre, ne hagyja instabil helyzetben, illetve nedves vagy poros helyen.

MŰSZAKI ADATOK

Tápellátási követelmények	AC 100-240 V, 50/60 Hz
Kimenet	DC 9 V, 5000 mA
Ajánlott hőmérséklet	0-40°C (működés) –20-80°C (tárolás)
Méretek	115,0 × 53,0 × 37,0 mm
Tömeg *	Kb. 285 g

* AC-kábel nélkül

OLYMPUS EUROPA SE & CO. KG

Premises: Consumer Product Division
Wendenstrasse 14-18, 20097 Hamburg, Germany
Tel: +49 40-23 77 3-0 / Fax: +49 40-23 07 61

Goods delivery: Modul H, Willi-Bleicher Str. 36, 52353 Düren, Germany
Letters: Postfach 10 49 08, 20034 Hamburg, Germany

European Technical Customer Support:

Please visit our homepage **http://www.olympus-europa.com** or call our TOLL FREE NUMBER* :
00800 - 67 10 83 00
for Austria, Belgium, Denmark, Finland, France, Germany, Luxemburg, Netherlands, Norway, Poland, Portugal, Spain, Sweden, Switzerland, United Kingdom.
* Please note some (mobile) phone services / provider do not permit access or request an additional prefix to +800 numbers.
For all not listed European Countries and in case that you can't get connected to the above mentioned number, please make use of the following CHARGED NUMBERS **+49 40 - 237 73 899**

The following importer description applies to products imported into the EU directly by OLYMPUS EUROPA SE & Co. KG only.
OLYMPUS EUROPA SE & Co. KG
Wendenstrasse 14-18, 20097 Hamburg, Germany

© 2016 OLYMPUS CORPORATION Printed in Japan

IT ISTRUZIONI

Grazie per aver acquistato questo prodotto. Leggere e comprendere queste istruzioni per il funzionamento corretto del prodotto. Assicurarsi di tenere questo manuale di istruzioni a portata di mano per poterlo consultare in futuro.

- Fare riferimento al manuale di istruzioni del prodotto da collegare.
- La forma della spina di alimentazione varia a seconda del paese o regione.
- Durante l'uso, assicurare l'adattatore a un treppiede ecc. usando la fascetta ecc. in dotazione.

Per utenti in Europa

Questo simbolo (cassonetto con ruote, barrato, WEEE Allegato IV) indica la raccolta differenziata di apparecchiature elettriche ed elettroniche nei paesi dell'UE.Non gettate l'apparecchio nei rifiuti domestici.
Usate i sistemi di raccolta rifiuti disponibili nel vostro paese.

NOTE SULL'USO

- Non mettere questo prodotto nell'acqua. Usarlo quando bagnato o in un ambiente umido (come un bagno) potrebbe causare incendi, surriscaldamento o scosse elettriche.
- Non usare o tenere questo prodotto in luoghi con elevate temperature che sono esposti direttamente alla luce del sole o vicino a fonti di calore. Questo potrebbe causare incendi, esplosioni, fuoriuscite di liquido o danni.
- Non usare il prodotto se coperto da qualche oggetto (come una coperta).
- Non cambiare o smontare questo prodotto.
- Utilizzare questo adattatore esclusivamente con dispositivi Olympus.
- Assicurarsi di utilizzare questo prodotto con una tensione adeguata (100 - 240 V CA).
- Non toccare questo prodotto a lungo durante l'uso. Questo potrebbe causare una grave ustione a bassa temperatura.
- Tenere fuori dalla portata dei bambini. Non lasciare che i bambini usino questo prodotto senza la supervisione di un adulto.
- Il cavo di alimentazione in dotazione è specifico per questo adattatore CA. Non utilizzare il cavo di alimentazione per altri prodotti. Allo stesso modo, non utilizzare il cavo di alimentazione di un altro prodotto per questo adattatore CA.

ISTRUZIONI

- Non usare questo prodotto se la spina di alimentazione, le lamine della spina o il cavo CA sono danneggiati, o se le lamine della spina non sono inserite completamente nella presa.
- Scollegare il prodotto dalla presa quando non viene utilizzato.
- Assicurarsi di afferrare la spina durante la rimozione della spina di alimentazione dalla presa. Non piegare eccessivamente la corda e non riporre oggetti pesanti sulla stessa.
- Se si nota qualcosa di strano riguardo questo prodotto, scollegarlo dalla presa e consultare il centro di assistenza più vicino.
- Non riporre alcun oggetto pesante su questo prodotto o lasciarlo in una posizione instabile, o in un luogo polveroso o umido.

SPECIFICHE

Requisiti di alimentazione	100 - 240 V CA, 50/60 Hz
Uscita	9 V CC, 5000 mA
Temperatura consigliata	0°C - 40°C (in funzione) –20°C - 80°C (conservazione)
Dimensioni	115,0 × 53,0 × 37,0 mm
Peso *	Circa 285 g

* senza cavo CA

LT INSTRUKCIJA

Dėkojame, kad įsigijote šį gaminį. Perskaitykite ir įsisąmoninkite šias instrukcijas, kad tinkamai naudotumėte gaminį. Šį instrukcijų vadovą laikykite lengvai pasiekiamoje vietoje, kad prireikus galėtumėte pasiskaityti.

- Informacijos ieškokite produkto, kuris turi būti prijungtas, naudojimo instrukcijoje.
- Maitinimo kištuko forma skiriasi priklausomai nuo šalies ar regiono.
- Naudodami pritvirtinkite adapterį prie trikojo (ar pan.) prijungtu dirželiu ar kitu įtaisu.

Klientams Europoje

Šis simbolis [perbrauktas konteineris ant ratų WEEE, IV priedas] nurodo elektrinių ir elektroninių įrenginių atliekas, kurios Europos Sąjungos šalyse surenkamos atskirai.
Prašome nemesti įrenginio į buitinių atliekų konteinerius.
Prašome atiduoti netinkamą, nereikalingą gaminį šios rūšies atliekų surinkėjams, esantiems jūsų šalyje.

NAUDOJIMO PASTABOS

- Nenardinkite šio gaminio į vandenį. Naudojamas drėgnoje patalpoje (pvz., vonioje) gaminys gali užsidegti, perkaisti, gali kilti elektros smūgis.
- Nenaudokite ir nelaikykite šio gaminio dideliame karštyje, saulėkaitoje ar šalia karščio šaltinių. Dėl to gaminys gali užsidegti, sprogti, perkaisti, ištekėti elektrolitas ar pan.
- Nenaudokite šio gaminio, kai jis uždengtas (pvz., medžiagos gabalu).
- Nekeiskite šio gaminio konstrukcijos ir jo neardykite.
- Nenaudokite šio adapterio su kitais prietaisais, išskyrus „Olympus" produktus.
- Naudokite tik su tinkamos įtampos šaltiniu (100–240 V kintamąja srove).
- Nesilieskite ilgai prie naudojamo šio gaminio. Įkaitęs kroviklis gali stipriai nudeginti.
- Laikykite vaikams nepasiekiamoje vietoje. Neleiskite vaikams naudoti šio gaminio be suaugusiųjų priežiūros.
- Pateiktas maitinimo laidas tinka tik šiam AC adapteriui. Nenaudokite maitinimo laido su kitais gaminiais. Be to, nenaudokite maitinimo laido su kitais gaminiais šiam AC adapteriui.

INSTRUKCIJA

- Nenaudokite šio gaminio, jei kištukas arba kintamosios srovės laidas pažeisti arba kištukas ne iki galo įkištas į elektros lizdą.
- Atjunkite šio gaminio maitinimą, kai juo nesinaudojate.
- Traukdami kištuką iš elektros lizdo būtinai jį prilaikykite. Per stipriai nelenkite laido ir neprispauskite jo sunkiais daiktais.
- Jei šis gaminys veikia ne taip, kaip turėtų, atjunkite jį nuo elektros lizdo ir kreipkitės į artimiausią priežiūros centrą.
- Neprispauskite šio gaminio sunkiais daiktais, nepalikite nestabilioje padėtyje arba tvankioje ar dulkėtoje patalpoje.

TECHNINIAI DUOMENYS

Galios reikalavimai	Kintama srovė nuo 100 iki 240 V, 50/60 Hz
Išvestis	Nuolatinė srovė 9 V, 5 000 mA
Rekomenduojama temperatūra	nuo 0 iki 40°C (darbinė) nuo -20 iki 80°C (saugojimo)
Matmenys	115,0 × 53,0 × 37,0 mm
Svoris *	Apytikriai 285 g

* Be KS kabelio

LV NORĀDĪJUMI

Paldies, ka iegādājāties šo izstrādājumu. Lūdzu, izlasiet un izprotiet šos norādījumus, lai nodrošinātu pareizu akumulatora lādētāja lietošanu. Uzglabājiet šo lietošanas instrukciju pieejamā vietā turpmākai izmantošanai.

- Skatiet pievienojamā izstrādājuma lietošanas rokasgrāmatu.
- Strāvas spraudņa izskats atšķiras atkarībā no valsts vai reģiona.
- Lietošanas laikā piestipriniet adapteri pie trijkāja, izmantojot pievienoto lenti u.c.

Pircējiem Eiropā

Šis simbols [pārsvītrota atkritumu tvertne uz riteņiem, WEEE IV pielikums] nozīmē atsevišķu elektriskā un elektroniskā aprīkojuma atkritumu savākšanu ES valstīs.
Lūdzam neizsviest šādu aprīkojumu mājsaimniecības atkritumu tvertnēs. Ja šis produkts ir jāizsvież, lūdzam izmantot savā valstī pieejamās atkritumu apsaimniekošanas un savākšanas sistēmas.

LIETOŠANAS NORĀDĪJUMI

- Nelieciet šo izstrādājumu ūdenī. Lai neizraisītu ugunsgrēku, pārkaršanu vai elektrošoku, neizmantojiet to slapjā vai mitrā vidē (piemēram, vannas istabā).
- Neizmantojiet un neuzglabājiet šo izstrādājumu ļoti siltās vietās, kas ir tieši pakļautas saules staru ietekmei, vai siltuma avotu tuvumā. Šādi iespējams izraisīt ugunsgrēku, sprādzienu, skābes noplūdi, izstrādājuma pārkaršanu vai bojājumus.
- Neizmantojiet šo izstrādājumu, ja tas ir pārsegts (piemēram, ar segu).
- Nekad nemodificējiet un neizjauciet šo izstrādājumu.
- Lietojiet šo adapteri tikai ar ierīcēm, kas ir Olympus produkti.
- Izmantojiet šo izstrādājumu tikai pie atbilstoša sprieguma (100-240 V maiņstrāva).
- Lietošanas laikā nepieskarieties šim izstrādājumam pārāk ilgi. Pretējā gadījumā iespējami nopietni zemas temperatūras izraisīti apdegumi.
- Glabājiet bērniem nepieejamā vietā. Ļaujiet bērniem izmantot šo izstrādājumu tikai pieauguša uzraudzībā.
- Komplektācijā ietvertais barošanas kabelis ir paredzēts tikai šim maiņstrāvas adapterim. Nelietot šo barošanas kabeli citiem izstrādājumiem. Nelietot šim maiņstrāvas adapterim arī cita izstrādājuma barošanas kabeli.

NORĀDĪJUMI

- Neizmantojiet šo izstrādājumu, ja ir bojāts strāvas spraudnis, spraudņa tapas vai maiņstrāvas vads vai spraudņa tapas nav pilnībā ievietotas kontaktligzdā.
- Ja izstrādājums netiek izmantots, atvienojiet to no elektrības.
- Izņemot strāvas spraudni no kontaktligzdas, pieturiet to. Pārlieku nesalieciet vadu un nenovietojiet uz tā smagus priekšmetus.
- Ja šķiet, ka ar šo izstrādājumu kaut kas nav kārtībā, izraujiet to no kontaktligzdas un vērsieties tuvākajā tehniskās apkopes centrā.
- Nenovietojiet uz šī izstrādājuma smagus priekšmetus un neatstājiet to nestabilā pozīcijā, kā arī mitrā vai putekļainā vietā.

SPECIFIKĀCIJAS

Jaudas prasības	100-240 V maiņstrāva, 50/60 Hz
Izeja	9 V līdzstrāva, 5000 mA
Ieteicamā temperatūra	No 0°C līdz 40°C (darbības laikā) No –20°C līdz 80°C (glabājot)
Izmēri	115,0 × 53,0 × 37,0 mm
Svars *	Apmēram 285 g.

* bez maiņstrāvas kabeļa

NL INSTRUCTIES

Hartelijk dank voor de aankoop van dit product. Lees deze instructies aandachtig en zorg ervoor dat u ze begrijpt als u het product correct wilt gebruiken. Zorg ervoor dat deze handleiding altijd binnen bereik is voor gebruik in de toekomst.

- Raadpleeg de handleiding van het aan te sluiten product.
- De vorm van de kabel van de acculader is afhankelijk van het land of regio.
- Zet de adapter tijdens gebruik vast aan een statief of dergelijke met behulp van het bevestigde riempje.

Voor klanten in Europa

Dit symbool [een doorgekruiste verrijdbare afvalbak volgens WEEE Annex IV] geeft aan dat in de EU-landen alle afgedankte elektrische en elektronische apparatuur apart moet worden ingezameld en verwerkt.
Gooi het apparaat a.u.b. niet bij het gewone huisvuil.
Maak a.u.b. gebruik van het inzamelsysteem dat in uw land beschikbaar is voor de afvoer van dit product.

OPMERKINGEN BIJ HET GEBRUIK

- Dompel dit product niet in water. De acculader gebruiken als deze nat is of zich in een vochtige ruimte bevindt (zoals een badkamer), kan brand, oververhitting of een elektrische schok veroorzaken.
- Gebruik of plaats dit product niet op zeer warme plaatsen die blootgesteld worden aan zonlicht of die zich dicht bij warmtebronnen bevinden. Dit kan brand, ontploffingen, lekkage, oververhitting of schade veroorzaken.
- Gebruik dit product niet als het door een voorwerp wordt afgedekt (bijvoorbeeld een deken).
- Wijzig of demonteer dit product nooit.
- Gebruik deze adapter alleen voor Olympus-producten.
- Wees er zeker van dat u dit product gebruikt met de juiste spanning (100 - 240 V wisselstroom).
- Raak dit product niet te lang aan wanneer het in gebruik is. Dit kan ernstige lagetemperatuur-brandwonden veroorzaken.
- Plaats het product buiten het bereik van kinderen. Laat kinderen dit product niet gebruiken zonder toezicht van volwassenen.
- De bijgeleverde voedingskabel is uitsluitend bedoeld voor deze AC adapter. Gebruik de voedingskabel niet voor andere producten. Daarnaast is het niet toegestaan de voedingskabel van een ander product te gebruiken voor deze AC adapter.

AANWIJZINGEN

- Gebruik dit product niet indien de stekker, de stekkerpinnen of de wisselstroomkabel beschadigd zijn of indien de stekkerpinnen niet volledig ingevoerd zijn in de ingang.
- Haal de stekker van het product uit het stopcontact wanneer u het niet gebruikt.
- Houd de stekker goed vast wanneer u deze verwijdert uit het stopcontact. Buig het snoer niet overmatig en plaats er geen zware voorwerpen op.
- Als u denkt dat er iets mis is met het product, trekt u het uit het stopcontact en neemt u contact op met het dichtstbijzijnde servicecentrum.
- Plaats geen zware voorwerpen op dit product en laat het niet liggen in een onstabiele positie of op een vochtige of stoffige plaats.

SPECIFICATIES

Voedingsvereisten	AC100 tot 240 V, 50/60 Hz
Uitgang	DC9 V, 5000 mA
Aanbevolen temperatuur	0°C tot 40°C (operationeel) –20°C tot 80°C (opslag)
Afmetingen	115,0 × 53,0 × 37,0 mm
Gewicht *	Circa. 285 g

* zonder AC-kabel

NO INSTRUKSJONER

Takk for at du kjøpte dette produktet. Vennligst les og forstå disse instruksjonene for korrekt bruk. Sørg for å beholde denne bruksveiledningen for fremtidig henvisning.

- Se bruksanvisningen for produktet som skal kobles til.
- Støpselets form varierer fra land til land.
- Når du bruker adapteren, må den være festet til et stativ e.l. med det påmonterte båndet eller på annen måte.

For kunder i Europa

Dette symbolet (utkrysset søppeldunk, WEEE tillegg IV) indikerer separat avfrallsbehandling for brukt elektrisk og elektronisk utstyr i EU-land.
Ikke kast utstyret i vanlig husholdningsavfall.
Levér det i stedet til gjenvinnings-systemet for denne type produkter i ditt land.

MERKNADER VED BRUK

- Ikke legg dette produktet i vann. Ikke bruk produktet i våte eller fuktige omgivelser, slik som baderom, da dette kan medføre brann, overoppheting eller elektrisk sjokk.
- Ikke bruk eller oppbevar dette produktet på steder med høy varme, steder som er utsatt for direkte sollys, eller nær varmekilder. Dette kan føre til brann, eksplosjon, lekkasje, overoppheting eller annen skade.
- Ikke bruk dette produktet hvis noe dekker det til (for eksempel et teppe).
- Ikke modifiser eller demonter dette produktet.
- Ikke bruk denne adapteren med andre enheter enn Olympus-produkter.
- Sørg for å bruke dette produktet med korrekt spenning (AC 100 - 240 V).
- Ikke berør dette produktet for lenge når det er i bruk. Det kan føre til alvorlige brannsår.
- Oppbevar produktet utilgjengelig for barn. Ikke la barn bruke dette produktet uten tilsyn fra en voksen.
- Den medfølgende strømledningen er kun beregnet brukt sammen med denne strømadapteren. Ikke bruk strømledningen til andre produkter. Bruk heller ikke noen strømledninger fra andre produkter sammen med denne strømadapteren.

INSTRUKSJONER

- Ikke bruk dette produktet hvis støpselet, pinnene eller strømkabelen er skadet, eller hvis støpselet ikke er satt helt inn i stikkontakten.
- Koble produktet fra uttaket når det ikke er i bruk.
- Sørg for å holde i støpselet når du fjerner stikkontakten fra uttaket. Ikke bøy ledningen for mye eller plasser tunge gjenstander på den.
- Om du oppdager feil eller mangler ved produktet, kople det fra uttaket og ta kontakt med forhandler.
- Ikke plasser tunge gjenstander på produktet, ei heller oppbevar det på fuktig eller støvete sted.

SPESIFIKASJONER

Strømforsyningskrav	100 til 240 V vekselstrøm, 50/60 Hz
Effekt	9 V likestrøm, 5000 mA
Anbefalt temperatur	0°C til 40°C (under bruk) –20°C til 80°C (oppbevaring)
Dimensjoner	115,0 × 53,0 × 37,0 mm
Vekt *	Ca. 285 g

* uten AC-kabel

PL INSTRUKCJE

Dziękujemy za zakup tego produktu. W celu właściwego korzystania z urządzenia prosimy o wcześniejsze przeczytanie tej instrukcji obsługi. Należy ją zachować do użytku w przyszłości.

- Należy się zapoznać z instrukcją obsługi podłączanego produktu.
- Kształt wtyczki różni się w zależności od kraju lub regionu.
- Podczas używania umocuj zasilacz do statywu, np. za pomocą dołączanego paska itp.

Dla klientów w Europie

Przedstawiony tu symbol [przekreślony wizerunek kosza na kółkach, zgodny z dyrektywą WEEE, aneks IV] informuje o istniejącym w UE obowiązku sortowania i osobnego usuwania lub utylizacji sprzętu elektronicznego.
Nie należy wyrzucać tego sprzętu razem ze śmieciami i odpadkami domowymi.
Pozbywając się tego produktu, należy korzystać z funkcjonujących w poszczególnych krajach systemów zbiórki odpadów i surowców wtórnych.

UWAGI DOTYCZĄCE UŻYCIA

- Produktu nie wolno wkładać do wody. Używanie go, gdy jest mokry lub znajduje się w otoczeniu wilgoci (na przykład w łazience), może spowodować pożar, przegrzanie się baterii lub porażenie prądem.
- Nie wolno przechowywać ani używać produktu w bardzo ciepłych miejscach, narażonych na bezpośrednie działanie promieni słonecznych lub źródeł wysokiej temperatury. Może to doprowadzić do pożaru, wybuchu, wycieku płynu, przegrzania lub uszkodzenia ładowarki.
- Nie wolno używać tego produktu, gdy jest czymś przykryty (na przykład kocem).
- Nie wolno modyfikować ani rozmontowywać produktu.
- Niniejszego zasilacza nie wolno używać z urządzeniami innymi niż produkty firmy Olympus.
- Należy się upewnić, że produkt jest zasilany prądem o odpowiednim napięciu (prąd przemienny 100–240 V).
- Nie wolno zbyt długo dotykać produktu podczas użytkowania. Może to spowodować poważne poparzenia.
- Przechowywać w miejscu niedostępnym dla dzieci. Dzieciom nie wolno używać tego produktu bez nadzoru dorosłych.
- Dołączony kabel zasilający jest przeznaczony do wykorzystania wyłącznie z niniejszym zasilaczem sieciowym. Nie wolno go używać w połączeniu z innymi produktami. Kabla zasilającego nie wolno również używać z produktami innymi niż niniejszy zasilacz sieciowy.

INSTRUKCJE

- Nie należy używać produktu, jeśli wtyczka, jej styki lub przewód zostały uszkodzone lub jeśli styki wtyczki nie zostały do końca włożone do gniazdka.
- W przypadku niekorzystania z produktu należy go odłączyć od gniazdka.
- Podczas wyjmowania przewodu z gniazdka należy trzymać przewód za wtyczkę. Nie należy zbytnio zginać przewodu ani kłaść na nim ciężkich przedmiotów.
- W przypadku nietypowego działania produktu należy odłączyć go od gniazdka i skonsultować się z najbliższym centrum serwisowym.
- Na produkcie nie wolno kłaść ciężkich przedmiotów, pozostawiać go w niestabilnym położeniu ani w otoczeniu wilgoci lub pyłów.

DANE TECHNICZNE

Wymagania dotyczące zasilania	Prąd przemienny 100–240 V, 50/60 Hz
Wyjście	9 V prądu stałego, 5000 mA
Zalecana temperatura	Od 0°C do 40°C (robocza) Od -20°C do 80°C (przechowywanie)
Wymiary	115,0 × 53,0 × 37,0 mm
Masa *	Ok. 285 g

* bez kabla sieciowego

PT INSTRUÇÕES

Obrigado por ter adquirido este produto. Leia com atenção estas instruções para um funcionamento adequado. Certifique-se de que guarda este manual de instruções à mão para futura referência.

- Consulte o manual de instruções do produto a ser ligado.
- A forma da ficha de corrente varia consoante o país ou região.
- Durante a utilização, fixe o adaptador num tripé, etc. utilizando a fita anexada, etc.

Para clientes na Europa

Este símbolo (contentor de rodas com uma cruz WEEE Anexo IV) indica uma separação diferenciada dos resíduos de equipamento elétrico e eletrónico nos países da UE.
Não elimine o equipamento em conjunto com o lixo doméstico.
Utilize os sistemas de recolha disponíveis no seu país para a eliminação deste produto.

NOTAS ACERCA DA UTILIZAÇÃO

- Não coloque este produto dentro de água. Se o utilizar quando molhado ou numa zona húmida (como uma casa de banho) pode provocar fogo, sobreaquecimento ou choque elétrico.
- Não utilize nem guarde este produto em locais com elevadas temperaturas com exposição solar direta nem perto de fontes de calor. Pode provocar fogo, explosão, fugas, sobreaquecimento ou danos.
- Não utilize este produto se estiver algo a cobri-lo (como um cobertor).
- Nunca modifique ou desmonte este produto.
- Utilize este adaptador apenas com produtos Olympus.
- Certifique-se de que utiliza este produto com a voltagem adequada (100–240 V CA).
- Não toque no produto durante demasiado tempo ao utilizá-lo. Isto pode provocar uma grave queimadura por exposição a baixas temperaturas.
- Mantenha fora do alcance das crianças. Não permita que as crianças utilizem este produto sem a supervisão de um adulto.
- O cabo de alimentação fornecido é específico apenas a este adaptador CA. Não utilize o cabo de alimentação noutro produto. Além disso, não utilize um cabo de alimentação de outro produto para este adaptador CA.

INSTRUÇÕES

- Não utilize este produto se a ficha de alimentação, os pinos ou o cabo CA estiverem danificados ou se os pinos não estiverem completamente inseridos na tomada.
- Remova este produto da tomada quando não o estiver a utilizar.
- Certifique-se de que segura na tomada ao retirar a ficha de alimentação da tomada. Não dobre o cabo excessivamente nem coloque um objeto pesado sobre ele.
- Se parecer que algo não está bem com este produto, desligue o carregador da ficha e consulte o seu centro de assistência mais próximo.
- Não ponha nenhum objeto pesado por cima do produto nem o deixe numa posição instável ou num local húmido ou com pó.

ESPECIFICAÇÕES

Requisitos de alimentação	100 a 240 V CA, 50/60 Hz
Saída	9 V CC, 5000 mA
Temperatura recomendada	0 °C a 40 °C (operação) -20 °C a 80 °C (armazenamento)
Dimensões	115,0 × 53,0 × 37,0 mm
Peso *	Aprox. 285 g

* sem cabo CA

OLYMPUS

AC-5

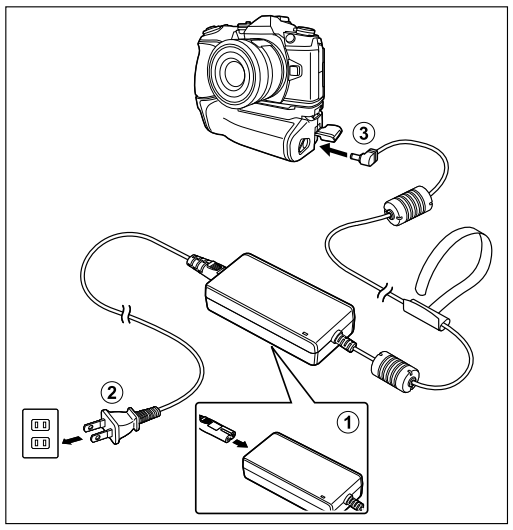

RO INSTRUCȚIUNI

Vă mulțumim pentru că ați achiziționat acest produs. Vă rugăm să citiți și să vă însușiți aceste instrucțiuni pentru o utilizare corespunzătoare. Păstrați acest manual la îndemână pentru consultări ulterioare.

- Vă rugăm consultați manualul de instrucțiuni al produsului care trebuie conectat.
- Forma fișei de alimentare variază în funcție de țară sau regiune.
- Pe durata utilizării, fixați adaptorul pe un trepied sau pe alt produs asemănător folosind banda inclusă sau un produs asemănător.

Pentru clienți din Europa

Acest simbol [ladă de gunoi cu roți, tăiată WEEE Anexa IV] indică faptul că, în țările Uniunii Europene, echipamentele electrice şi electronice uzate trebuie colectate separat.
Vă rugăm nu aruncați echipamentul în gunoiul casnic.
Vă rugăm să folosiți spațiile de colectare existente în țara dumneavoastră pentru acest produs.

OBSERVAȚII PRIVIND UTILIZAREA

- Nu scufundați acest produs în apă. Utilizarea acestuia într-o zonă care prezintă umezeală (cum ar fi baia) poate produce incendii, supraîncălzire sau electrocutare.
- Nu utilizați şi nu păstrați acest produs în locuri cu temperaturi ridicate sau expuse direct razelor solare sau lângă surse de căldură. Acest lucru poate provoca incendii, explozii, scurgeri, supraîncălzire sau deteriorări.
- Nu utilizați acest produs dacă este acoperit cu ceva (ca de exemplu o pătură).
- Nu modificați sau dezasamblați niciodată acest produs.
- Nu folosiți acest adaptor cu alte dispozitive, decât cele produse de Olympus.
- Asigurați-vă că folosiți acest produs la tensiunea corespunzătoare (CA 100 - 240 V).
- Nu atingeți acest produs pentru o perioadă prea mare de timp atunci când îl utilizați. Acest lucru poate provoca o arsură gravă de temperatură scăzută.
- Nu păstrați la îndemâna copiilor. Nu permiteți copiilor să utilizeze acest produs fără supravegherea unui adult.
- Cablul de alimentare inclus este specific doar acestui adaptor CA. Nu folosiți cablul de alimentare la alt produs. De asemenea, nu folosiți cablul de alimentare de la alt produs la acest adaptor CA.

INSTRUCȚIUNI

- Nu utilizați acest produs dacă fișa, lamele fișei sau cablul sunt deterioate, sau dacă lamele fișei nu sunt introduse complet în priză.
- Scoateți acest produs din priză atunci când nu îl utilizați.
- Asigurați-vă că țineți de fișă atunci când scoateți cablul din priză. Nu îndoiți cablul excesiv şi nu aşezați un obiect greu pe acesta.
- Dacă ceva pare să fie în neregulă cu acest produs, scoateți acest produs din priză şi adresați-vă celui mai apropiat centru de service.
- Nu aşezați niciun obiect greu pe acest produs şi nu îl lăsați într-o poziție instabilă sau într-un loc umed sau cu praf.

SPECIFICAȚII

Cerințe de alimentare	CA 100 - 240 V, 50/60 Hz
Tensiune de ieşire	CC 9 V, 5000 mA
Temperatură recomandată	0°C - 40°C (utilizare) –20°C - 80°C (depozitare)
Dimensiuni	115,0 × 53,0 × 37,0 mm
Greutate *	Aprox. 285 g

* fără cablul c.a.

SK NÁVOD NA POUŽITIE

Ďakujeme vám za zakúpenie tohto výrobku. Pre jeho správne používanie si prečítajte tento návod a odložte ho pre budúce konzultácie.

- Pozrite si návod na použitie výrobku, ktorý chcete pripojiť.
- Forma zástrčky môže byť odlišná a závisí od krajiny, pre ktorú je výrobok určený.
- Počas používania zaistite adaptér k statívu atď. pomocou pripojeného popruhu atď.

Pre zákazníkov v Európe

Tento symbol [prečiarknutý kontajner s kolieskami WEEE Annex IV] znamená povinnosť triedenia elektrotechnického odpadu v krajinách EÚ. Nevyhadzujte, prosím, zariadenie do bežného komunálneho odpadu. Pri likvidácii nepotrebného zariadenia využite systém zberu triedeného odpadu, ktorý je zavedený vo vašej krajine.

POZNÁMKY K POUŽÍVANIU

- Neponorte tento výrobok do vody. Použitie mokrej nabíjačky alebo jej použitie vo vlhkom prostredí (napríklad v kúpelni) môže spôsobiť požiar, prehriatie alebo poranenie elektrickým prúdom.
- Nepoužívajte a nenechajte tento výrobok na horúcich miestach v blízkosti kúrenia alebo na priamom slnečnom svetle. Mohlo by to spôsobiť požiar, výbuch, vytečenie tekutiny, prehriatie alebo poškodenie.
- Nepoužívajte tento výrobok, ak je niečím prikrytý (napríklad dekou).
- Nikdy nemodifikujte ani nerozoberajte tento výrobok.
- Tento adaptér nepoužívajte s inými zariadeniami, len s výrobkami Olympus.
- Uistite sa, že výrobok je pripojený k sieti so správnym napätím (striedavý prúd 100 – 240 V).
- Nedotýkajte sa príliš dlho výrobku počas jeho používania. Mohlo by to spôsobiť vážne nízkoteplotné popáleniny.
- Dbajte, aby batéria nebola v dosahu detí. Nedovoľte, aby deti používali tento výrobok bez dozoru dospelých.
- Dodaný napájací kábel je určený len na použitie s týmto AC adaptérom. Nepoužívajte napájací kábel s iným výrobkom. Takisto nepoužívajte ani napájací kábel iného výrobku s týmto AC adaptérom.

NÁVOD NA POUŽITIE

- Nepoužívajte tento výrobok, ak je zástrčka, kontakty zástrčky alebo napájací kábel poškodený, alebo ak kontakty kábla nie sú úplne zastrčené.
- Keď výrobok nepoužívate, odpojte ho od elektrickej zásuvky.
- Pri vyťahovaní zo zástrčky držte kábel za koncovku. Neohýbajte nadmerne kábel ani na neho neklaďte ťažké predmety.
- Ak sa vám zdá, že výrobok nefunguje správne, odpojte ho od zástrčky a konzultujte s najbližším servisným miestom.
- Neukladajte na výrobok žiaden ťažký predmet. Nenechajte výrobok v nestabilnej polohe ani na vlhkom alebo prašnom mieste.

ŠPECIFIKÁCIE

Požiadavky napájania	AC 100 – 240 V, 50/60 Hz
Výstup	DC 9 V, 5000 mA
Odporúčaná teplota	0 – 40°C (prevádzka) -20 – 80 °C (skladovanie)
Rozmery	115,0 × 53,0 × 37,0 mm
Hmotnosť *	Pribl. 285 g

* bez sieťového kábla

SL NAVODILA

Zahvaljujemo se vam za nakup tega izdelka. Prosimo, da zaradi pravilne uporabe pozorno preberete ta navodila. Navodila za uporabo imejte vedno pri roki za prihodnjo uporabo.

- Glejte navodila za uporabo izdelka, ki ga nameravate priključiti.
- Oblika električnega vtiča se razlikuje glede na državo ali regijo.
- Med uporabo pritrdite adapter na trinožno stojalo ipd. s pomočjo priloženega traku ipd.

Za stranke v Evropi

Ta simbol [prečrtani smetnjak na kolesih, WEEE priloga IV] nakazuje ločeno zbiranje odpadne električne in elektronske opreme v državah EU.
Opreme ne odvrzite med gospodinjske odpadke.
Ko želite izdelek zavreči, uporabite sisteme za vračanje in zbiranje odpadkov, ki so na voljo v vaši državi.

NAVODILA ZA UPORABO

- Preprečite stik izdelka z vodo. Če ga uporabljate, ko je moker ali v vlažnem okolju (npr. kopalnica), se lahko vname, pregreje ali pride do električnega udara.
- Izdelka ne uporabljajte ali shranjujte na vročih mestih, ki so neposredno izpostavljena sončni svetlobi ali bližnjim virom vročine. To lahko povzroči požar, eksplozijo, puščanje, pregrevanje ali okvaro.
- Izdelek med uporabo ne sme biti pokrit (npr. z odejo).
- Izdelka nikoli ne preurejajte ali razstavljajte.
- Adapter uporabljajte samo z izdelki znamke Olympus.
- Izdelek priključite na ustrezno napetost (AC 100-240 V).
- Med uporabo se izdelka ne dotikajte predolgo. To lahko povzroči blage opekline.
- Adapter hranite izven dosega otrok. Otroci naj ga ne uporabljajo brez nadzora staršev.
- Priloženi napajalni kabel lahko uporabljate samo s tem adapterjem AC. Ne uporabljajte ga z drugimi izdelki. Prav tako s tem adapterjem AC ne uporabljajte napajalnih kablov drugih izdelkov.

NAVODILA

- Izdelka ne uporabljajte, če so vtič, njegovi kontakti ali napajalni kabel poškodovani, ali če kontakti vtiča niso popolnoma vstavljeni v vtičnico.
- Ko adapterja ne uporabljate, ga iztaknite iz električne vtičnice.
- Ob izklapljanju iz vtičnice držite za vtič, ne za kabel. Kabla ne prepogibajte prekomerno in nanj ne postavljajte težkih predmetov.
- Če je z izdelkom karkoli narobe, ga izključite iz električnega omrežja in se posvetujte z najbližjim servisom.
- Na izdelek ne postavljajte težkih predmetov in ga ne puščajte v nestabilnih položajih ali na vlažnih oziroma prašnih mestih.

SPECIFIKACIJE

Zahteve za napajanje	AC 100 do 240 V, 50/60 Hz
Izhod	DC 9 V, 5000 mA
Priporočena temperatura	0 °C do 40 °C (delovanje) –20 °C do 80 °C (skladiščenje)
Mere	115,0 × 53,0 × 37,0 mm
Teža *	Pribl. 285 g

* brez napajalnega kabla

RU ИНСТРУКЦИЯ

Благодарим вас за приобретение этого изделия. Чтобы правильно обращаться с ним, пожалуйста, внимательно изучите данное руководство. Держите руководство по эксплуатации в легкодоступном месте, чтобы обращаться к нему за справкой в дальнейшем.

- Инструкции по подключению приведены в руководстве по эксплуатации изделия.
- Форма сетевой вилки может отличаться в зависимости от страны или региона.
- Во время использования закрепите адаптер на штативе и т. п. с помощью прикрепленной ленты или другим способом.

Для покупателей в Европе

Этот символ [перечеркнутый мусорный бак на колесиках, Директива ЕС об отходах WEEE, приложение IV] указывает на раздельный сбор мусора для электрического и электронного оборудования в странах ЕС.
Пожалуйста, не выбрасывайте это устройство вместе с бытовыми отходами.
Для утилизации данного устройства пользуйтесь действующими в вашей стране системами возврата и сбора отходов.

ПРИМЕЧАНИЯ ПО ИСПОЛЬЗОВАНИЮ

- Не допускайте попадания адаптера в воду. Использование устройства при высокой влажности или в мокром помещении (например, в ванной) может привести к перегреву, пожару или поражению электрическим током.
- Не используйте и не храните данное устройство в местах, где оно может подвергнутся чрезмерному нагреву, например, в местах, куда попадает прямой солнечный свет, или возле источников тепла. Это может привести к перегреву, повреждению, утечкам, пожару или взрыву.
- Не используйте устройство, если оно чем-нибудь накрыто (например, одеялом).
- Никогда не модифицируйте и не разбирайте данное устройство.
- Не используйте данный адаптер с изделиями иных производителей, кроме Olympus.
- Подключайте устройство только к электросети с указанным номинальным напряжением (100 - 240 В переменного тока).
- Во время работы не держите устройство в руках слишком долго. Это может стать причиной тяжелого низкотемпературного ожога.
- Храните в месте, не доступном для детей. Не позволяйте детям пользоваться устройством без присмотра взрослых.
- Поставляемый в комплекте кабель питания применим только к данному адаптеру. Не используйте этот кабель питания с другими устройствами. Также не используйте кабели питания от других устройств совместно с адаптером.

ИНСТРУКЦИЯ

- Не используйте устройство, если сетевая вилка, контакты вилки или сетевой кабель повреждены, или если контакты сетевой вилки не полностью вставляются в розетку.
- Отключайте устройство от розетки, когда оно не используется.
- При извлечении вилки из розетки держитесь только за саму вилку, а не за кабель. Избегайте чрезмерного изгибания кабеля и не ставьте на него тяжелых предметов.
- Если адаптер не работает или работает некорректно, отключите его от розетки и обратитесь в сервисный центр.
- Не ставьте на устройство тяжелые предметы и не оставляйте его в неустойчивом положении или во влажном или пыльном месте.

ТЕХНИЧЕСКИЕ ХАРАКТЕРИСТИКИ

Требования по электропитанию	100 – 240 В пер.тока, 50/60 Гц
Выходная мощность	9 В пост.тока, 5000 мА
Рекомендуемая температура	0°C - 40°C (работа) –20°C - 80°C (хранение)
Размеры	115,0 × 53,0 × 37,0 мм
Вес *	Около 285 г

* без сетевого кабеля

EAC

SR UPUTSTVO ZA UPOTREBU

Zahvaljujemo na kupovini ovog proizvoda. Molimo da pažljivo pročitate ovo uputstvo radi pravilne upotrebe. Čuvajte ovo uputstvo na lako dostupnom mestu za buduće potrebe.

- Pročitajte uputstvo za upotrebu proizvoda koji treba da se spoje.
- Oblik utikača za struju zavisi od države ili regiona u kojem je kupljen ovaj proizvod.
- Tokom upotrebe pričvrstite adapter na stativ ili slično pomoću priložene trake ili sličnog pomagala.

Za korisnike u Evropi

Ovaj simbol [precrtana korpa za otpatke WEEE dodatak IV] označava odvojeno prikupljanje otpada električne i elektronske opreme u zemljama članicama Evropske unije.
Nemojte da bacate opremu u kante za kućni otpad.
Koristite sisteme reciklaže i prikupljanja proizvoda koji su dostupni u vašoj zemlji da biste odložili ovaj proizvod u otpad.

NAPOMENE U VEZI SA UPOTREBOM

- Nemojte stavljati proizvod u vodu. Upotreba proizvoda koji je vlažan ili upotreba u vlažnom području (kao npr. u kupatilu) može prouzrokovati požar, pregrevanje ili strujni udar.
- Nemojte koristiti niti čuvati proizvod na mestima koja su izložena visokoj toploti ili blizu izvora toplote. Ovakav postupak može prouzrokovati požar, eksploziju, curenje, pregrevanje ili oštećenje.
- Nemojte koristiti proizvod ako je prekriven (na primer ćebetom).
- Ne pokušavajte da prepravljate ili rastavljate proizvod.
- Koristite ovaj adapter jedino za proizvode Olympus.
- Obavezno koristite proizvod pod odgovarajućim naponom (AC 100 – 240 V).
- Nemojte predugo dodirivati proizvod tokom upotrebe. Ovakav postupak može prouzrokovati ozbiljne niskotemperaturne opekotine.
- Čuvajte van domašaja dece. Nemojte dozvoliti da deca koriste ovaj proizvod bez nadzora odrasle osobe.
- Isporučeni kabl za napajanje je namenjen samo za ovaj AC adapter. Nemojte koristiti kabl za napajanje za drugi proizvod. Isto tako, za ovaj AC adapter nemojte koristiti kabl za napajanje drugog proizvoda.

UPUTSTVO ZA UPOTREBU

- Nemojte koristiti proizvod ako su oštećeni utikač, kontaktne površine ili kabl za naizmeničnu struju ili ako kontaktne površine utikača nisu do kraja ubačene u utičnicu.
- Izvadite proizvod iz utičnice kada ga ne koristite.
- Obavezno držite utikač prilikom vađenja iz utičnice. Nemojte prekomerno savijati kabl ili stavljati teške predmete na njega.
- Ako izgleda da nešto nije u redu sa proizvodom, isključite proizvod iz utičnice i konsultujte se sa najbližim servisom.
- Nemojte stavljati ništa teško na proizvod ili ga ostaviti u nestabilnom položaju, na vlažnom ili prašnjavom mestu.

SPECIFIKACIJE

Uslovi napajanja	AC100 do 240 V, 50/60 Hz
Izlaz	DC9 V, 5000 mA
Preporučena temperatura	0°C do 40°C (rad) –20°C do 80°C (mesto odlaganja)
Dimenzije	115,0 × 53,0 × 37,0 mm
Težina *	približno 285 g

* bez AC kabla

SV BRUKSANVISNING

Tack för att du köpt denna produkt. Läs denna bruksanvisning noggrant och följ instruktionerna för en säker användning av produkten. Förvara bruksanvisningen lättåtkomligt för att kunna konsultera den vid behov.

- Se bruksanvisningen till produkten som ska anslutas.
- Stickkontaktens utformning varierar efter land och region.
- Se till att fästa adaptern på ett trebensstativ eller liknande med hjälp av det monterade bandet etc.

För kunder i Europa

Denna symbol (överkorsad soptunna med hjul enligt WEEE, bilaga IV) betyder att elektriska och elektroniska produkter ska avfallssorteras i EU-länderna.
Släng inte produkten i hushållsav fallet.
Lämna produkten till återvinning när den ska kasseras.

ANMÄRKNINGAR VAD GÄLLER ANVÄNDNINGEN

- Använd inte produkten på fuktiga platser. Om du använder laddaren på våta eller fuktiga platser (som t.ex. i ett badrum) kan det orsaka brand, överhettning eller elektriska stötar.
- Använd eller förvara inte produkten på extremt varma platser, t.ex. nära värmekällor, och utsätt den inte för direkt solljus. Detta kan orsaka brand, explosion, läckage, överhettning eller andra skador.
- Täck inte över produkten medan den används (med t.ex. en filt).
- Försök aldrig modifiera eller ta isär produkten.
- Använd inte denna adapter med annat än Olympus produkter.
- Använd produkten med rätt spänning (100-240 V växelström).
- Håll inte i eller rör inte produkten under för lång tid när du använder den. Detta kan orsaka allvarliga brännskador, även om temperaturen inte verkar så hög.
- Förvaras utom räckhåll för barn. Låt inte barn använda denna produkt utan vuxens uppsikt.
- Medföljande nätsladd är endast specifik för denna nätadapter. Använd inte nätsladden till andra produkter. Dessutom bör du inte använda en nätsladd från andra produkter till detta nätadapter.

BRUKSANVISNING

- Använd inte produkten om stickkontakten, stiften eller strömkabeln är skadade, eller om stiften inte är ordentligt instoppade i vägguttaget.
- Dra ur stickkontakten ur vägguttaget när produkten inte används.
- Ta tag i stickkontakten, inte i sladden, när du drar ur strömsladden ur vägguttaget. Böj inte sladden alltför våldsamt och placera inte tunga föremål på den.
- Om produkten inte verkar fungera som den ska, måste du dra ur strömsladden ur vägguttaget och vända dig till närmaste servicecenter för att få hjälp.
- Placera inte tunga föremål ovanpå produkten, lämna den inte i en instabil position och använd den inte på fuktiga eller dammiga platser.

SPECIFIKATIONER

Strömförsörjning	100 till 240 V växelström, 50/60 Hz
Utgående effekt	DC9 V, 5 000 mA
Rekommenderad temperatur	0°C till 40°C (drift) –20°C till 80°C (lagring)
Mått	115,0 × 53,0 × 37,0 mm
Vikt *	Ca 285 g

* utan nätkabel

TR TALİMATLAR

Bu ürünü satın aldığınız için teşekkür ederiz. Lütfen ürünü doğru çalıştırmak için bu talimatları iyi bir şekilde okuyun. Bu kullanım kılavuzunu gelecekte başvuru amacıyla muhafaza ettiğinizden emin olun.

- Bağlanılacak ürünün kullanım kılavuzuna başvurun.
- Elektrik fişinin şekli ülke ya da bölgeye göre değişir.
- Kullanım sırasında, ekteki bantı ya da benzerini kullanarak adaptörü bir tripoda ya da benzerine sabitleyin.

Avrupa'daki müşteriler için

Bu sembol [çarpı işaretli tekerlekli çöp kutusu WEEE Ek IV] AB ülkelerinde, hurda elektrik ve elektronik cihazların ayrı toplanması anlamına gelir. Lütfen cihazı evinizdeki çöpe atmayın.
Bu ürünün atılması için, lütfen ülkenizdeki geri dönüşüm ve toplama sistemlerini kullanın.

KULLANIM İLE İLGİLİ NOTLAR

- Bu ürünü su içine koymayın. Islakken veya rutubetli bir alanda (örneğin banyo) kullanılması yangın, aşırı ısınma ya elektrik çarpmasına neden olabilir.
- Bu ürünü doğrudan güneş ışığına maruz kalan ya da ısı kaynaklarına yakın olan yüksek sıcaklığa sahip yerlerde kullanmayın ya da muhafaza etmeyin. Yangın, patlama, sızıntı, aşırı ısınma ya da hasara neden olabilir.
- Bu ürünü üzerinde herhangi bir şey örtülüyken (battaniye vb.) kullanmayın.
- Bu ürünün üzerinde asla değişiklik yapmayın ya da ürünü demonte etmeyin.
- Bu adaptörü Olympus ürünleri dışındaki cihazlarla kullanmayın.
- Bu ürünü uygun voltaj değeri ile kullandığınızdan emin olun (AC 100 – 240 V).
- Bu ürünü kullanırken cihaza uzun süre dokunmayın. Düşük sıcaklıkta ciddi bir yanığa neden olabilir.
- Bu ürünü çocukların erişemeyeceği yerde saklayın. Çocukların yetişkin gözetimi olmadan bu ürünü kullanmalarına izin vermeyin.
- Ürünle birlikte verilen güç kablosu yalnızca bu AC adaptöre özeldir. Güç kablosunu başka ürünlerde kullanmayın. Ayrıca, başka bir ürünün güç kablosunu da bu AC adaptörde kullanmayın.

TALİMATLAR

- Bu ürünün elektrik fişi, fiş soketleri ya da AC kablosu hasarlı ise ya da fiş soketleri prize tam olarak girmemişse kullanmayın.
- Kullanılmıyorken bu ürünün fişini prizden çıkarın.
- Elektrik fişini prizden çekerken fişten tutarak çektiğinizden emin olun. Kabloyu aşırı bükmeyin ya da üzerine ağır bir nesne koymayın.
- Bu üründe bir sorun görülürse, şarj aletinin fişini prizden çıkarın ve en yakın servis merkezine müracaat edin.
- Bu ürünün üzerine ağır hiçbir şey koymayın ya da uygun olmayan bir konumda, rutubetli ya da tozlu bir ortamda bırakmayın.

TEKNİK ÖZELLİKLER

Güç gereksinimleri	AC100 ila 240 V, 50/60 Hz
Çıkış	DC9 V, 5000 mA
Önerilen sıcaklık	0°C ila 40°C (çalıştırma) –20°C ila 80°C (depolama)
Boyutlar	115,0 × 53,0 × 37,0 mm
Ağırlık *	Yaklaşık 285 g

* AC kablosu olmadan

UK ІНСТРУКЦІЯ

Дякуємо за придбання цього продукту. Прочитайте та зрозумійте наведені нижче інструкції для правильного використання пристрою. Зберігайте ці інструкції на випадок виникнення запитань у майбутньому.

- Для здійснення з'єднання дотримуйтеся інструкції з експлуатації пристрою.
- Форми штекера відрізняються залежно від країни та регіону використання.
- Під час використання закріпіть адаптер на штативі і т. п. за допомогою приєднаного ремінця тощо.

Для покупців у Європі

Цей символ [перекреслений сміттєвий бак на коліщатках, Директива ЄС про відходи «WEEE», додаток IV] вказує на роздільний збір відходів електричного й електронного устаткування в країнах ЄС.
Не викидайте цей пристрій разом із побутовими відходами.
Для утилізації цього виробу користуйтесь чинними у вашій країні системами повернення та збирання.

ПОРАДИ ЩОДО ВИКОРИСТАННЯ

- Не кладіть продукт у воду. Використання мокрого пристрою або використання пристрою у вологому середовищі (наприклад у ванній) може призвести до пожежі, перегріву або враження електричним струмом.
- Не використовуйте та не зберігайте цей продукт у місцях із підвищеною температурою, у місцях прямого потрапляння сонячних променів, а також поруч із джерелами тепла. Це може призвести до пожежі, вибуху, витоку, перегріву та пошкодження.
- Не використовуйте продукт, якщо він накритий будь-яким предметом (наприклад рушником).
- Не змінюйте конструкції цього продукту та не розбирайте його.
- Не використовуйте цей адаптер з виробами інших виробників, крім Olympus.
- Використовуйте цей продукт тільки з належною напругою (100–240 В змінного струму).
- Не тримайте цей продукт надто довго в руках під час використання. Це може призвести до важкого низькотемпературного опіку.
- Зберігайте зарядний пристрій у недоступному для дітей місці. Не дозволяйте дітям використовувати цей продукт без нагляду дорослих.
- Кабель живлення, що постачається в комплекті, можна використовувати тільки з адаптером змінного струму. Не використовуйте цей кабель живлення з іншими виробами. Також не використовуйте кабель живлення від інших виробів із цим адаптером змінного струму.

ІНСТРУКЦІЯ

- Не використовуйте цей продукт, якщо пошкоджено штекер, пластини штекера або кабель змінного струму, або якщо пластини штекера не повністю вставлені в розетку.
- Виймайте штекер пристрою із розетки, якщо не заряджаєте акумулятор.
- Виймайте цей продукт з розетки за штекер. Не згинайте кабель надмірно та не кладіть на нього важких речей.
- Якщо цей продукт не працює, вийміть його з розетки та зверніться до найближчого центру обслуговування.
- Не кладіть на продукт важкі речі та не залишайте його в нестійкому положенні, а також у вологому та запорошеному місці.

ХАРАКТЕРИСТИКИ

Вимоги з електроживлення	100–240 В змінного струму, 50/60 Гц
Вихід	9 В постійного струму, 5000 мА
Рекомендована температура	0°C - 40°C (робота) –20°C - 80°C (зберігання)
Розміри	115,0 × 53,0 × 37,0 мм
Вага*	Приблизно 285 г

* без шнура живлення

AR إرشادات

نشكركم على شراء هذا المنتج. الرجاء قراءة هذه الإرشادات واستيعابها للتشغيل الصحيح. تأكد من الاحتفاظ بهذه الإرشادات في مكان سهل الوصول إليه للاستخدام كمرجع مستقبلي.

- راجع الإرشادات الخاصة بالمنتج المراد توصيله.
- يختلف شكل قابس الطاقة حسب البلد أو المنطقة.
- أثناء الاستخدام، ثبّت المحول في حامل ثلاثي الأرجل، أو ما إلى ذلك باستخدام الشريط المرفق، أو ما إلى ذلك.

للعملاء في أوروبا

يشير هذا الرمز [سلة مهملات بعجل مرسوم عليها خطان متقاطعان، نفايات المعدات الكهربائية والإلكترونية الملحق 4] إلى الجمع المنفصل لنفايات المعدات الكهربائية والإلكترونية في دول الاتحاد الأوروبي.
برجاء عدم إلقاء المعدات في النفايات المنزلية.
برجاء استخدام أنظمة الإعادة والجمع المتوفرة في دولتك للتخلص من هذا المنتج.

ملاحظات على الاستخدام

- لا تضع هذا المنتج في الماء. استخدام الشاحن وهو مُبتل أو في منطقة رطبة (مثل الحمام) قد يتسبب في نشوب حريق أو حرارة زائدة أو صدمة كهربية.
- لا تستخدم هذا المنتج أو تحتفظ به في أماكن ذات حرارة عالية معرضة مباشرة لضوء الشمس أو بالقرب من مصادر حرارة. قد يتسبب ذلك في نشوب حريق أو انفجار أو تسرب أو حرارة زائدة أو تلف.
- لا تستخدم هذا المنتج إذا كان هناك شيء يغطيه (مثل بطانية).
- لا تقم مطلقًا بتعديل هذا المنتج أو فكه.
- لا تستخدم هذا المحول مع أجهزة أخرى غير منتجات Olympus.
- تأكد من استخدام هذا المنتج باستخدام جهد كهربي صحيح (تيار متردد 100 - 240 فولت)
- لا تلمس هذا المنتج لمدة طويلة جدًا عند الاستخدام، قد يتسبب ذلك في حروق أولية خطيرة.
- احتفظ به بعيدًا عن متناول الأطفال. لا تترك الأطفال يستخدمون هذا المنتج بدون مراقبة من شخص بالغ.
- سلك الطاقة المرفق مخصص لمحول التيار المتردد AC هذا فقط. لا تستخدم سلك الطاقة مع منتج آخر. وكذلك، لا تستخدم سلك طاقة لمنتج آخر مع المحول AC.

إرشادات

- لا تستخدم هذا المنتج في حالة تلف قابس الطاقة أو شفرات القابس أو كابل التيار المتردد، أو إذا لم يتم إدخال شفرات القابس بالكامل في مخرج الطاقة.
- افصل هذا المنتج عن مخرج الطاقة في حالة عدم استخدامه.
- تأكد من الإمساك بالقابس عند نزع مقبس الطاقة من المخرج. لا تقم بثني السلك بشكل زائد ولا تضع شيء ثقيل عليه.
- في حالة وجود شيء ما غير صحيح في هذا المنتج، افصل الشاحن من مخرج الطاقة واستشر أقرب مركز خدمة.
- لا تضع أي شيء ثقيل على هذا المنتج ولا تتركه في مكان غير ثابت أو في مكان متسخ أو رطب.

المواصفات

متطلبات الطاقة	تيار متردد بجهد 100 إلى 240 فولت. تردد 60/50 هرتز
الخرج	تيار مستمر بجهد 9 فولت، 5000 مللي أمبير
درجة الحرارة الموصى بها	من 0 إلى 40 درجة مئوية (التشغيل) من 20- إلى 80 درجة مئوية (التخزين)
الأبعاد	115.0×53.0×37.0 ملم
الوزن *	285 جم تقريبًا

* بدون كابل التيار المتردد

OLYMPUS AC-5

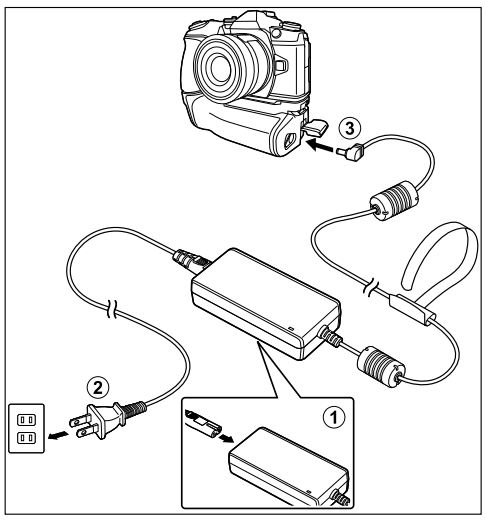

CS NÁVOD K POUŽITÍ

Děkujeme vám za zakoupení tohoto výrobku. Přečtěte si a dodržujte tyto pokyny pro správné používání. Tento návod uschovejte pro budoucí použití.

- Viz návod na použití produktu, který chcete připojit.
- Tvar napájecí zástrčky se liší v závislosti na zemi nebo regionu.
- Během používání zajistěte adaptér ke stativu apod. například prostřednictvím přiloženého pásku.

Pro zákazníky v Evropě

Tento symbol [přeškrtnutý kontejner s kolečky podle WEEE příloha IV] znamená povinnost třídění elektrotechnického odpadu v zemích EU. Nevyhazujte prosím zařízení do běžného komunálního odpadu. Při likvidaci vysloužilého zařízení využijte systém sběru tříděného odpadu, který je zavedený ve vaší zemi.

POZNÁMKY K POUŽÍVÁNÍ

- Neponořujte tento produkt do vody. V případě používání v mokrém nebo vlhkém prostředí (například v koupelně) může dojít k požáru, přehřátí nebo úrazu elektrickým proudem.
- Tento produkt nepoužívejte ani neuchovávejte na místech vysokého žáru, která jsou přímo vystavena přímému slunečnímu záření, nebo v blízkosti zdrojů tepla.
- Nepoužívejte tento produkt, pokud je něčím přikryt (například pokrývkou).
- Tento produkt nikdy neupravujte ani nerozebírejte.
- Nepoužívejte tento adaptér s jinými přístroji než s produkty Olympus.
- Tento produkt používejte pouze s vhodným napětím (střídavé 100 – 240 V).
- Během používání se tohoto produktu nedotýkejte příliš dlouho. Mohlo by dojít k vážnému popálení i při nízké teplotě.
- Uchovávejte mimo dosah dětí. Nedovolte, aby děti používaly tento výrobek bez dozoru dospělého.
- Dodávaný napájecí kabel je určen pouze pro tento adaptér AC. Napájecí kabel nepoužívejte s jiným produktem. K tomuto adaptéru AC nepřipojujte napájecí kabel jiného produktu.

NÁVOD K POUŽITÍ

- Tento produkt nepoužívejte, pokud je poškozena napájecí zástrčka, kolíky zástrčky nebo napájecí kabel nebo pokud kolíky zástrčky nejsou zcela zasunuté do zásuvky.
- Pokud produkt nepoužíváte, odpojte jej z elektrické sítě.
- Při odpojování napájecího kabelu ze zásuvky přidržujte zástrčku. Zabraňte nadměrnému ohýbání kabelu a nepokládejte na kabel těžké předměty.
- Pokud se vám zdá, že s adaptérem není něco v pořádku, odpojte produkt od zástrčky a obraťte se na nejbližší servisní středisko.
- Na produkt neumísťujte nic těžkého a neponechávejte produkt v nestabilní poloze nebo na vlhkém nebo prašném místě.

SPECIFIKACE

Požadavky na napájení	100 až 240 V stř., 50/60 Hz
Výstupní napětí	9 V ss, 5000 mA
Doporučená teplota	0°C až 40°C (provozní) –20°C až 80°C (skladovací)
Rozměry	115,0 × 53,0 × 37,0 mm
Hmotnost *	cca. 285 g

* bez napájecího kabelu

BG ИНСТРУКЦИИ

Благодарим ви за закупуването на продукта. За да използвате уреда правилно, внимателно се запознайте с ръководството и задължително го запазете за по-нататъшно използване.

- Обърнете се към ръководството на потребителя за изделието, което предстои да бъде свързано.
- Моделите на захранващите щепсели се различават според страните и регионите.
- По време на употреба закрепвайте адаптера към триножник или др. с помощта на приложения ремък или др.

За клиенти в Европа

Този символ [зачеркната кофа за боклук според Директивата относно отпадъци от електрическо и електронно оборудване (OEEO), приложение IV] указва разделното събиране на отпадъчно електрическо и електронно оборудване в страните от ЕС. Не изхвърляйте уреда заедно с битовите отпадъци. За изхвърлянето на този продукт използвайте системата за връщане и събиране на отпадъци, действаща във вашата страна.

ПРИ УПОТРЕБА СПАЗВАЙТЕ ДОЛУПОСОЧЕНИТЕ ИНСТРУКЦИИ

- Продуктът да не се навлажнява. Използването му в мокра или влажна среда (например в баня) може да предизвика възпламеняване, прегряване или електрически удар.
- Забранява се използването или съхраняването на този продукт при висока температура – непосредствено под слънчеви лъчи или близо до източници на топлина. Това може да предизвика възпламеняване, взривяване, течове, прегряване или повреждане на устройството.
- Не използвайте продукта, ако е покрит с нещо (например одеяло).
- Забранява се видоизменяне или разглобяване на този продукт.
- Не използвайте този адаптер с други уреди, освен продукти на Olympus.
- Този продукт да се захранва само от източници за променлив ток с напрежение 100 – 240 V.
- Не докосвайте продължително време работещия адаптер. Това може да предизвика сериозно нискотемпературно изгаряне.
- Да се пази от деца. Забранява се да се използва от деца без наблюдение от възрастни.
- Доставеният кабел за захранването е предназначен само за този AC адаптер. Не използвайте този кабел с други продукти. Също така, за AC адаптера не използвайте кабел, предназначен за захранване на други продукти.

ИНСТРУКЦИИ

- Забранява се употребата на този продукт с повреден захранващ щепсел, контактни щифтове или кабел за променлив ток, а също така, ако щифтовете на щепсела не са вкарани докрай в захранващия контакт.
- Изключвайте продукта от контакта, когато не го използвате.
- Задължително придържайте щепсела, когато го изваждате от захранващия контакт. Не притискайте и не огъвайте прекомерно електрическия шнур.
- Ако има нередности в работата на този продукт, изключете го от захранването и потърсете съдействие в най-близкия сервизен център.
- Задължително поставяйте този продукт в стабилно положение; не поставяйте тежки предмети върху него и не го оставяйте във влажни или прашни места.

СПЕЦИФИКАЦИЯ

Изисквания към захранването	Променлив ток от 100 до 240 V, 50/60 Hz
Изход	Постоянно напрежение 9 V, 5000 mA
Препоръчителна температура	0°C до 40°C (работна) –20°C до 80°C (съхранение)
Размери	115,0 × 53,0 × 37,0 mm
Тегло *	Прибл. 285 g

* без AC кабел

DA BETJENINGSVEJLEDNING

Tak, fordi du købte dette produkt. Læs venligst denne vejledning inden ibrugtagning. Gem vejledningen til senere brug.

- Se betjeningsvejledningen til det produkt, der skal tilsluttes.
- Stikkets udformning varierer alt efter land eller område.
- Under brug skal du fastgøre adapteren til et stativ osv. vha. det monterede bånd osv.

Til brugere i Europa

Dette symbol [en skraldespand med et kryds over] betyder, at elektrisk /elektronisk affald indsamles separat.
Det må derfor ikke bortskaffes med dagrenovationen.
Man skal benytte det retur- og indsamlingssystem, der findes i det pågældende land.

BRUGSNOTATER

- Kom ikke netadapteren i vand. Anvendelse under våde eller fugtige forhold (f.eks. i et badeværelse) kan forårsage brand, overophedning eller elektrisk stød.
- Anvend og opbevar ikke netadapteren i nærheden af høj varme, direkte udsat for sollys eller ved varmekilder. Dette kan forårsage brand, eksplosioner, lækage, overophedning eller tingsskade.
- Anvend ikke netadapteren, hvis den er tildækket (af f.eks. et tæppe).
- Netadapteren må aldrig modificeres eller skilles ad.
- Brug kun denne adapter til Olympus-produkter.
- Vær sikker på, at du anvender netadapteren med korrekt spænding (AC100 – 240 V).
- Rør ikke ved netadapteren i for lang tid ved anvendelse. Den kan blive meget varm.
- Hold netadapteren uden for børns rækkevidde. Lad ikke børn anvende netadapteren uden tilsyn af en voksen.
- Den medfølgende strømledning er specifik for denne netadapter. Brug den ikke til et andet produkt. Ligeledes bør du heller ikke bruge en strømledning tilhørende et andet produkt til denne netadapter.

BETJENINGSVEJLEDNING

- Brug ikke netadapteren, hvis stikket, stikbenene eller netledningen er beskadiget, eller hvis stikbenene ikke går helt ind i stikkontakten.
- Tag netadapteren ud af stikkontakten, når det ikke bruges.
- Tag ordentlig fat i stikket, når du fjerner det fra stikkontakten. Bøj ikke ledningen for meget, og anbring ikke tunge genstande på den.
- Ved problemer med netadapteren tages den ud af stikkontakten og afleveres i det nærmeste servicecenter.
- Anbring ikke noget tungt på netadapteren, stil den på en stabil overflade, og beskyt den mod fugtige og støvede områder.

KNISKE DATA

Strømkrav	AC 100 til 240 V, 50/60 Hz
Udgang	DC 9 V, 5000 mA
Anbefalet temperatur	0°C til 40°C (betjening) –20°C til 80°C (opbevaring)
Dimensioner	115,0 × 53,0 × 37,0 mm
Vægt *	Ca. 285 gram

* uden netledning

DE BEDIENUNGSANLEITUNG

Vielen Dank für das Vertrauen, das Sie durch den Kauf dieses Produktes der Firma Olympus entgegengebracht haben. Vor Gebrauch diese Bedienungsanleitung sorgfältig durchlesen, um die richtige Anwendung sicher zu stellen. Die Bedienungsanleitung für eine spätere Bezugnahme gut aufbewahren.

- Beachten Sie die Bedienungsanleitung des anzuschließenden Produkts.
- Die Netzsteckerausführung ist je nach Auslieferungsland oder –region verschieden.
- Sichern Sie das Netzteil bei Verwendung mit dem angebrachten Band usw. am Stativ usw.

Für Europa

Dieses Symbol [durchgestrichene Mülltonne nach WEEE Anhang IV] weist auf die getrennte Rücknahme elektrischer und elektronischer Geräte in EU-Ländern hin.
Bitte werfen Sie das Gerät nicht in den Hausmüll.
Informieren Sie sich über das in Ihrem Land gültige Rücknahmesystem und nutzen dieses zur Entsorgung.

SICHERHEITSHINWEISE

- Dieses Produkt niemals mit Wasser in Berührung bringen. Wird dieses Produkt in einer feuchten oder nassen Umgebung (z.B. Badezimmer) verwendet, kann es zu Überhitzung kommen und/oder es besteht Stromschlag- und Feuergefahr.
- Dieses Produkt nicht in der Nähe von Hitzequellen oder an heißen Orten, an denen es der direkten Sonneneinstrahlung ausgesetz ist, aufbewahren oder betreiben. Dies könnte zu Überhitzung oder Feuerentwicklung führen.
- Dieses Produkt niemals verwenden, wenn es abgedeckt (z. B. durch eine Decke etc.) wird.
- Dieses Produkt niemals zerlegen oder umbauen.
- Verwenden Sie diesen Adapter nur mit Geräten von Olympus.
- Sicherstellen, dass dieses Produkt mit der richtigen Spannung (100 – 240 V Wechselstrom) betrieben wird.
- Dieses Produkt beim Ladebetrieb niemals für längere Zeit berühren. Andernfalls können leichte Hautreizungen und -verbrennungen auftreten.
- Dieses Produkt muss vor dem Zugriff von Kindern geschützt werden. Kinder dürfen dieses Produkt nur dann verwenden, wenn eine erziehungsberechtigte Person anwesend ist.
- Das mitgelieferte Stromkabel ist nur für dieses Netzteil bestimmt. Verwenden Sie dieses Stromkabel nicht mit anderen Produkten. Verwenden Sie auch keine Stromkabel anderer Produkte für dieses Netzteil.

BEDIENUNGSANLEITUNG

- Dieses Produkt niemals verwenden, wenn das Netzkabel, der Netzstecker oder die Netzsteckerkontakte beschädigt sind oder wenn der Netzstecker nicht einwandfrei an einer Netzsteckdose angeschlossen ist.
- Den Netzanschluss des Produkts abtrennen, wenn dieses nicht in Betrieb ist.
- Achten Sie darauf, den Stecker festzuhalten, wenn Sie diesen aus der Steckdose ziehen. Das Kabel nicht übermäßig verbiegen oder schwere Gegenstände daraufstellen.
- Falls eine Störung am Produkt auftritt, den Netzanschluss dieses Produkts abtrennen. Wenden Sie sich an Ihren Kundendienst.
- Dieses Produkt niemals einer hohen Gewichtsbelastung aussetzen oder auf einer nicht stabilen Unterlage platzieren und nicht an einem feuchten oder staubigen Ort aufbewahren.

TECHNISCHE DATEN

Netzversorgung	AC100 bis 240 V, 50/60 Hz
Ausgang	DC9 V, 5000 mA
Empfohlene Umgebungstemperatur	0°C bis 40°C (Betrieb) –20°C bis 80°C (Lagerung)
Abmessungen	115,0 × 53,0 × 37,0 mm
Gewicht *	Ca. 285 g

* ohne Netzkabel

ET KASUTUSJUHEND

Täname teid selle toote ostmise eest. Õige kasutuse huvides lugege palun käesolevad juhised hoolikalt läbi. Hoidke see juhend kindlasti käepärast ka edaspidiseks kasutamiseks.

- Vaadake ühendatava toote kasutusjuhendit.
- Toitepistiku kuju varieerub sõltuvalt riigist või regioonist.
- Kinnitage adapter kasutamise ajaks statiivi vms külge, kasutades selleks juhtme külge kinnitatud takjariba vms.

Euroopa klientidele

See sümbol [maha tõmmatud ratastega prügikast WEEE IV lisa] tähistab elektriliste ja elektrooniliste seadmete eraldi kogumist ELi riikides.
Ärge visake seda seadet olmeprahi hulka.
Tootest vabanemiseks kasutage teie riigis kehtivaid tagastus- ja jäätmekogumissüsteeme.

MÄRKUSED KASUTUSE KOHTA

- Ärge pange toodet vette. Kasutamine märjalt või niiskes kohas (näiteks vannitoas) võib põhjustada tulekahju, ülekuumenemise või elektrilöögi.
- Ärge kasutage või hoidke akut kõrge kuumusega kohtades, mis on otsese päikesevalguse käes või kuumaallikate läheduses. See võib põhjustada tulekahju, plahvatuse, lekke, ülekuumenemise või kahjustuse.
- Ärge toodet mingil juhul siis kasutage, kui see on millegagi kaetud.
- Ärge ehitage toodet kunagi ümber ega võtke seda lahti.
- Ärge kasutage seda adapterit ühegi muu seadmega, kui Olympuse tooted.
- Kasutage toodet õige võrgupingega (vahelduvvool 100 – 240 V).
- Toodet kasutades ärge seda liiga kaua käes hoidke. See võib põhjustada tõsise madaltemperatuuri põletuse.
- Hoidke väljaspool laste käeulatust. Ärge lubage lastel seda toodet ilma täiskasvanu järelevalveta kasutada.
- Kaasasolev toitejuhe sobib ainult sellele vahelduvvooluadapterile. Ärge kasutage toitejuhet muude toodetega. Samuti ärge kasutage koos selle vahelduvvooluadapteriga mõne muu toote toitejuhet.

JUHISED

- Ärge kasutage toodet, kui toitepistik, pistikuharud või elektrikaabel on vigastatud, või kui pistikuharud pole korralikult pistikupessa lükatud.
- Eemaldage toode vooluvõrgust, kui te seda ei kasuta.
- Toote juhet pistikupesast eemaldades hoidke pistikust kinni. Ärge painutage juhet ülemäära ega asetage sellele raskeid esemeid.
- Kui toote juures ilmneb mõni viga, eemaldage see vooluvõrgust ja küsige nõu lähimast teeninduskeskusest.
- Ärge asetage tootele raskeid esemeid, ärge jätke seda ebakindlasse asendisse ega niiskesse või tolmusesse kohta.

TEHNILISED ANDMED

Toitenõuded	100 kuni 240 V vahelduvvool, 50/60 Hz
Väljund	9 V alalisvool, 5000 mA
Soovitatav temperatuur	0 °C kuni 40 °C (kasutamine) –20 °C kuni 80 °C (hoiustamine)
Mõõtmed	115,0 × 53,0 × 37,0 mm
Raskus *	Umbes 285 g

* ilma vahelduvvoolukaablita

EL ΟΔΗΓΙΕΣ

Σας ευχαριστούμε για την αγορά του προϊόντος. Για την κατάλληλη λειτουργία του, σας παρακαλούμε να διαβάσετε και να κατανοήσετε τις οδηγίες. Φροντίστε να έχετε ανά πάσα στιγμή εύκαιρο το παρόν εγχειρίδιο οδηγιών γιατί θα σας χρειαστεί στο μέλλον.

- Ανατρέξτε στο εγχειρίδιο οδηγιών του προϊόντος που θέλετε να συνδέσετε.
- Το σχήμα του φις τροφοδοσίας διαφέρει ανάλογα με τη χώρα ή την περιοχή.
- Κατά τη διάρκεια της χρήσης, στερεώνετε τον προσαρμογέα σε τρίποδο κ.λπ., χρησιμοποιώντας τον συνδεδεμένο ιμάντα κ.λπ.

Για πελάτες στην Ευρώπη

Το σύμβολο αυτό [διαγραμμένος κάδος απορριμμάτων AHHE, παράρτημα IV] υποδεικνύει ότι απαιτείται ξεχωριστή συλλογή των αποβλήτων ηλεκτρικού και ηλεκτρονικού εξοπλισμού στις χώρες της Ε.Ε. Μην απορρίπτετε τον εξοπλισμό στα οικιακά απορρίμματα. Χρησιμοποιείτε τα διαθέσιμα συστήματα επιστροφής και συλλογής της χώρας σας για την απόρριψη του παρόντος προϊόντος.

ΣΗΜΕΙΩΣΕΙΣ ΣΧΕΤΙΚΑ ΜΕ ΤΗ ΧΡΗΣΗ

- Μη βάζετε το προϊόν μέσα στο νερό. Αν χρησιμοποιηθεί βρεγμένο ή σε χώρο με υγρασία (π.χ. μπάνιο), μπορεί να προκληθεί πυρκαγιά, υπερθέρμανση ή ηλεκτροπληξία.
- Μη χρησιμοποιείτε ή αποθηκεύετε το προϊόν σε σημεία με υψηλή θερμότητα που είναι άμεσα εκτεθειμένα στο φως του ήλιου ή κοντά σε πηγές θερμότητας. Μπορεί να προκληθεί πυρκαγιά, έκρηξη, διαρροή, υπερθέρμανση ή ζημιά.
- Μη χρησιμοποιείτε αυτό το προϊόν αν καλύπτεται από κάτι (π.χ. κουβέρτα).
- Ποτέ μην επιχειρείτε να τροποποιήσετε ή να αποσυναρμολογήσετε το προϊόν.
- Μη χρησιμοποιείτε τον συγκεκριμένο προσαρμογέα με συσκευές που δεν είναι προϊόντα της Olympus.
- Βεβαιωθείτε ότι χρησιμοποιείτε το προϊόν με κατάλληλη τάση (AC 100 – 240 V).
- Όταν χρησιμοποιείτε το προϊόν, μην το αγγίζετε για πολλή ώρα. Ενδέχεται να προκληθεί σοβαρό έγκαυμα χαμηλής θερμοκρασίας.
- Η συσκευή πρέπει να φυλάσσεται μακριά από σημεία όπου έχουν πρόσβαση τα παιδιά. Μην αφήνετε τα παιδιά να χρησιμοποιούν το προϊόν αν δεν τα επιτρέπει κάποιος ενήλικας.
- Το παρεχόμενο καλώδιο τροφοδοσίας προορίζεται για χρήση μόνο με τον συγκεκριμένο προσαρμογέα AC. Μην το χρησιμοποιήσετε για κάποιο άλλο προϊόν. Επίσης, με τον συγκεκριμένο προσαρμογέα AC δεν πρέπει να χρησιμοποιήσετε καλώδιο τροφοδοσίας για κάποιο άλλο προϊόν.

ΟΔΗΓΙΕΣ

- Μη χρησιμοποιείτε το προϊόν αν το φις τροφοδοσίας, οι ακίδες του φις ή το καλώδιο AC είναι φθαρμένα ή αν οι ακίδες του φις δεν εφαρμόζουν καλά στην πρίζα.
- Όταν δεν χρησιμοποιείται, πρέπει να αποσυνδέετε αυτό το προϊόν από την πρίζα.
- Φροντίστε να κρατάτε το φις όταν το αποσυνδέετε από την πρίζα. Μη λυγίζετε υπερβολικά το καλώδιο και μην τοποθετείτε βαριά αντικείμενα επάνω του.
- Αν διαπιστώσετε ότι το προϊόν παρουσιάζει κάποιο πρόβλημα, αποσυνδέστε το από την πρίζα και συμβουλευτείτε το πλησιέστερο κέντρο service.
- Μην τοποθετείτε βαριά αντικείμενα πάνω στο προϊόν και μην το αφήνετε σε ασταθή θέση ή σε χώρο με υγρασία ή σκόνη.

ΠΡΟΔΙΑΓΡΑΦΕΣ

Απαιτήσεις ισχύος	AC 100 έως 240 V, 50/60 Hz
Έξοδος	DC 9 V, 5000 mA
Συνιστώμενη θερμοκρασία	0°C έως 40°C (λειτουργία) –20°C έως 80°C (αποθήκευση)
Διαστάσεις	115,0 × 53,0 × 37,0 χιλιοστά
Βάρος *	Περίπου 285 γραμμάρια

* χωρίς το καλώδιο AC

FI KÄYTTÖOHJEET

Kiitos tämän tuotteen hankinnasta. Lue nämä käyttöohjeet huolellisesti laitteen oikeaa käyttöä varten. Pidä nämä käyttöohjeet tallessa myöhempää käyttöä varten.

- Katso lisätietoja liitettävän laitteen käyttöohjeesta.
- Pistokkeen muoto voi vaihdella maan ja alueen mukaan.
- Kiinnitä sovitin käytön aikana kolmijalkaan jne. käyttämällä mukana tulevaa nauhaa jne.

Asiakkaille Euroopassa

Tämä symboli (WEEE-direktiivin liitteen IV mukainen roskakorisymboli) tarkoittaa sähkö- ja elektroniikkaromun erilliskeräystä EU-maissa.
Älä heitä tätä laitetta tavallisen talousjätteen joukkoon.
Käytä tuotetta hävittäessäsi hyväksesi maassasi käytössä olevia palautus- ja keräysjärjestelmiä.

HUOMIOITA LAITTEEN KÄYTÖSTÄ

- Älä laita tätä tuotetta veteen. Laitteen käyttäminen märissä tai kosteissa tiloissa (kuten kylpyhuone) voi aiheuttaa tulipalon, ylikuumenemista tai sähköiskun.
- Älä käytä tuotetta tai pidä sitä paikoissa, joissa se altistuu korkealle lämpötilalle, suoralle auringonpaisteelle tai lämmönlähteelle. Sen seurauksena laite voi syttyä tuleen, räjähtää, vuotaa, ylikuumentua tai vaurioitua.
- Älä käytä tuotetta, jos sen päällä on jotain (kuten esimerkiksi peitto).
- Älä koskaan muokkaa tuotetta tai pura sitä osiin.
- Käytä tätä sovitinta ainoastaan Olympus-tuotteiden kanssa.
- Varmista, että käytät tätä tuotetta sopivalla jännitteellä (AC 100–240 V).
- Älä kosketa tuotetta liian kauan sitä käyttäessäsi. Se voi aiheuttaa vakavia matalan lämpötilan palovammoja.
- Pidä akku poissa lasten ulottuvilta. Älä anna lasten käyttää tätä tuotetta ilman aikuisten valvontaa.
- Mukana toimitettu virtajohto on tarkoitettu vain AC-sovittimelle. Älä käytä tätä virtajohtoa muiden tuotteiden kanssa. Älä myöskään käytä muiden tuotteiden virtajohtoa tämän AC-sovittimen kanssa.

KÄYTTÖOHJEET

- Älä käytä tuotetta, jos pistoke, pistokkeen terät tai AC-virtajohto on vaurioitunut, tai jos pistokkeen terät eivät ole täysin upotettuina pistorasiaan.
- Irrota tuote pistorasiasta, kun se ei ole käytössä.
- Pidä pistoketta kiinni sen kannasta irrottaessasi sitä pistorasiasta. Älä taivuta johtoa liikaa tai aseta sen päälle mitään painavaa esinettä.
- Jos tuotteessa ilmenee jotain ongelmia, irrota se pistorasiasta ja käänny lähimmän huoltopalvelun puoleen.
- Älä aseta tuotteen päälle mitään painavaa tai jätä sitä epävakaaseen asentoon tai kosteaan tai pölyiseen paikkaan.

TEKNISET TIEDOT

Virtavaatimukset	AC 100–240 V, 50/60 Hz
Lähtö	DC 9 V, 5000 mA
Suositeltu lämpötila	0–40°C (käyttö) –20–80°C (säilytys)
Mitat	115,0 × 53,0 × 37,0 mm
Paino *	Noin 285 g

* ilman virtajohtoa

HR UPUTE

Zahvaljujemo što ste kupili ovaj proizvod. Pročitajte s razumijevanjem ove upute za pravilan rad. Ovaj priručnik s uputama imajte pri ruci za buduće korištenje.

- Postupak povezivanja potražite u priručniku s uputama za rad proizvoda.
- Oblik utikača razlikuje se prema zemlji ili regiji.
- Tijekom upotrebe, adapter pričvrstite za tronožac itd. pomoću priloženog remena itd.

Za korisnike na području Europe

Ovaj znak [prekrižena kanta za smeće na kotačićima sukladno Prilogu IV. Direktivi o otpadnoj električnoj i elektroničkoj opremi] označava odvojeno prikupljanje otpadne električne i elektroničke opreme u zemljama Europske unije. Ovaj uređaj ne bacajte u kućni otpad.
Služite se postojećim sustavima povrata i prikupljanja u svojoj zemlji u svrhu odlaganja ovog proizvoda.

NAPOMENE ZA UPORABU

- Proizvod ne uranjajte u vodu. Ako ga koristite u mokrom ili vlažnom prostoru (poput kupaonice), može doći do požara, pregrijavanja ili električnog udara.
- Proizvod nemojte koristiti ni držati na jako zagrijanim mjestima izravno izloženim Sunčevim zrakama ni u blizini izvora topline. Time se može izazvati požar, eksplozija, curenje, pregrijavanje ili oštećenje.
- Proizvod nemojte koristiti ako je nečime prekriven (npr. pokrivačem).
- Proizvod nikad nemojte izmjenjivati ni rastavljati.
- Nemojte koristiti ovaj adapter s uređajima koje nije proizvela tvrtka Olympus.
- Proizvod koristite uz potreban napon (AC 100 – 240 V).
- Proizvod nemojte predugo dodirivati prilikom korištenja. Time se mogu izazvati ozbiljne niskotemperaturne opekline.
- Držite izvan dohvata djece. Nemojte dozvoliti da djeca koriste ovaj proizvod bez nadzora odraslih.
- Isporučeni kabel za napajanje predviđen je samo za ovaj AC adapter. Kabel za napajanje ne koristite za druge proizvode. Također nemojte koristiti kabel za napajanje drugih proizvoda za ovaj AC adapter.

UPUTE

- Proizvod nemojte koristiti ako su oštećeni utikač, polovi utikača ili kabel za napajanje ili ako polovi utikača nisu do kraja umetnuti u utičnicu.
- Proizvod odspojite iz utičnice dok ga ne koristite.
- Utikač držite prilikom vađenja iz utičnice. Žicu nemojte nasilno savijati ni stavljati na nju teške predmete.
- Ako izgleda da nešto nije u redu s proizvodom, odspojite punjač iz utičnice i posavjetujte se u najbližem servisnom centru.
- Na proizvod nemojte stavljati ništa teško i ne ostavljajte ga u nestabilnom položaju ili na vlažnom ili prašnjavom mjestu.

SPECIFIKACIJE

Potrebno električno napajanje	AC100 do 240 V, 50/60 Hz
Izlaz	DC 9 V, 5000 mA
Preporučena temperatura	0°C do 40°C (u radu) –20°C do 80°C (čuvanje)
Dimenzije	115,0 × 53,0 × 37,0 mm
Težina *	Približno 285 g

* bez AC kabela

TH คำแนะนำ

ขอขอบคุณที่ซื้อผลิตภัณฑ์นี้ โปรดอ่านและทำความเข้าใจคำแนะนำเหล่านี้เพื่อการใช้งานอย่างถูกต้อง เก็บคู่มือแนะนำการใช้งานนี้ไว้เพื่อใช้อ้างอิงในอนาคต

- โปรดดูคู่มือแนะนำการใช้งานของอุปกรณ์ที่จะเชื่อมต่อ
- ปลั๊กไฟอาจจะมีรูปร่างแตกต่างกันไป ขึ้นอยู่กับประเทศหรือท้องถิ่น
- ขณะใช้งาน ให้ยึดอะแดปเตอร์เข้ากับขาตั้ง ฯลฯ โดยใช้ยางรอง ฯลฯ

หมายเหตุเกี่ยวกับการใช้งาน

- ห้ามแช่ผลิตภัณฑ์นี้ในน้ำ การใช้งานในขณะที่เปียกน้ำหรือหรือในสถานที่ที่มีความชื้น (เช่น ในห้องอาบน้ำ) อาจทำให้เกิดไฟไหม้ ความร้อนสูงเกิน หรือไฟฟ้าช็อตได้
- ห้ามใช้หรือเก็บผลิตภัณฑ์นี้ในสถานที่มีความร้อนสูงที่แสงแดดส่องโดยตรงหรือใกล้แหล่งกำเนิดความร้อน เพราะอาจจะทำให้เกิดไฟไหม้ ระเบิด การรั่วไหล ความร้อนสูงเกินหรือเสื่อมสภาพได้
- อย่าใช้ผลิตภัณฑ์นี้ถ้ามีสิ่งปกคลุมอยู่ (เช่น ผ้าห่ม)
- อย่าแก้ไขหรือแยกชิ้นส่วนผลิตภัณฑ์นี้
- อย่าใช้อะแดปเตอร์นี้กับอุปกรณ์อื่นๆ ที่ไม่ใช่ผลิตภัณฑ์ของ Olympus
- ใช้ผลิตภัณฑ์นี้กับแรงดันไฟที่เหมาะสมเท่านั้น (AC 100 - 240 V)
- ในขณะที่ใช้งาน ระวังอย่าจับหรือสัมผัสผลิตภัณฑ์นี้เป็นเวลานาน เพราะความร้อนที่เกิดขึ้นอาจทำให้เป็นแผลไหม้พุพองได้
- เก็บให้พ้นจากมือเด็ก อย่าปล่อยให้เด็กใช้ผลิตภัณฑ์นี้โดยไม่มีผู้ใหญ่ดูแล
- สายไฟที่ให้มาใช้เฉพาะสำหรับอะแดปเตอร์ AC นี้เท่านั้น อย่าใช้สายไฟร่วมกับผลิตภัณฑ์อื่น และอย่าใช้สายไฟของผลิตภัณฑ์อื่นร่วมกับอะแดปเตอร์ AC นี้

คำแนะนำ

- อย่าใช้ผลิตภัณฑ์นี้ ถ้าปลั๊กไฟ ขาปลั๊ก หรือสายไฟ AC ได้รับความเสียหาย หรือหากขาปลั๊กไม่ได้เสียบที่เต้ารับอย่างแน่นหนา
- ถอดปลั๊กผลิตภัณฑ์นี้ออกจากเต้ารับเมื่อไม่ใช้งาน
- ตรวจสอบว่าจับที่ตัวปลั๊กขณะดึงปลั๊กไฟออกจากเต้ารับ ห้ามหักงอ หรือวางของหนักทับบนสายไฟ
- หากมีสิ่งผิดปกติเกิดขึ้นกับผลิตภัณฑ์นี้ ให้ถอดปลั๊กออกจากเต้ารับ และปรึกษาศูนย์บริการใกล้บ้านท่าน
- ห้ามวางของหนักทับบนผลิตภัณฑ์นี้หรือวางอยู่ในตำแหน่งที่ไม่มั่นคงหรือในสถานที่มีความชื้นหรือฝุ่นละออง

ข้อมูลจำเพาะ

กำลังไฟ	AC100 ถึง 240 V, 50/60 Hz
เอาต์พุต	DC9 V, 5000 mA
อุณหภูมิที่แนะนำ	0°C ถึง 40°C (การทำงาน) –20°C ถึง 80°C (การจัดเก็บ)
ขนาด	115.0 × 53.0 × 37.0 มม.
น้ำหนัก *	ประมาณ 285 กรัม

* **ไม่รวมสายไฟ AC**