OLYMPUS

PT-056

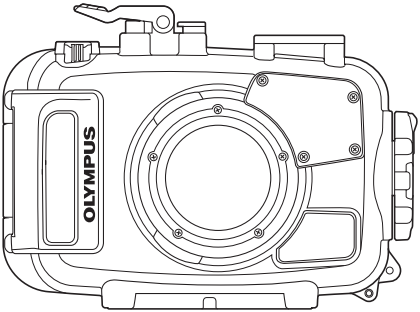

Εγχειρίδιο οδηγιών

EL

- Σας ευχαριστούμε για την αγορά της θήκης PT-056 για υποβρύχιες φωτογραφικές μηχανές (στο εξής θα αναφέρεται ως “θήκη”).
- Διαβάστε προσεκτικά το εγχειρίδιο οδηγιών και χρησιμοποιήστε το προϊόν με ασφάλεια και σωστά. Αφού διαβάσετε το εγχειρίδιο οδηγιών, φυλάξτε το γιατί μπορεί να το χρειαστείτε στο μέλλον.
- Με την εσφαλμένη χρήση μπορεί να προκληθεί ανεπανόρθωτη ζημιά αν περάσει νερό μέσα στη φωτογραφική μηχανή που βρίσκεται στη θήκη.
- Πριν από τη χρήση, κάντε στο προϊόν έναν προληπτικό έλεγχο με τον τρόπο που περιγράφει το εγχειρίδιο.

Εισαγωγή

- Απαγορεύεται η ανεξουσιοδότητη αντιγραφή μέρους ή όλου του εγχειριδίου, εκτός αν προορίζεται για ιδιωτική χρήση. Απαγορεύεται αυστηρά η ανεξουσιοδότητη αναπαραγωγή.
- Η OLYMPUS IMAGING CORP. ουδεμία ευθύνη φέρει για την απώλεια κερδών ή αξιώσεις τρίτων σε περίπτωση ζημιάς που προέκυε από ακατάλληλη χρήση του προϊόντος.

Προτού χρησιμοποιήσετε το προϊόν, διαβάστε τις ακόλουθες πληροφορίες

Η συγκεκριμένη θήκη είναι συσκευή ακριβείας και σχεδιάστηκε για χρήση μέσα στο νερό, σε βάθος έως 45 μέτρα. Χρησιμοποιήστε το με ιδιαίτερη προσοχή.

- Χρησιμοποιήστε τη θήκη σωστά αφού διαβάσετε το εγχειρίδιο και κατανοήσετε το περιεχόμενό του όσον αφορά τ χρήση της θήκης, τους ελέγχους που πρέπει να γίνουν πριν τη χρήση, τη συντήρηση και τη φύλαξη μετά τη χρήση.
- Η OLYMPUS IMAGING CORP. ουδεμία ευθύνη φέρει για ατυχήματα που έχουν σχέση με τη βύθιση μιας ψηφιακής φωτογραφικής μχανής στο νερό.
  Συν τοις άλλοις, δεν παρέχει αποζημίωση για έξοδα που έγιναν επειδή προέκυψε βλάβη στα εσωτερικά υλικά ή απώλεια περιεχομένου εγγραφών λόγω της εισόδου της μηχανής στο νερό.
  Για να αποφύγετε αυτές τις πιθανές ζημιές, ασφαλίστε τη φωτογραφική σας μηχανή κατά τη διακριτική σας ευχέρεια πριν από τη χρήση.
- Η OLYMPUS IMAGING CORP. δεν παρέχει αποζημίωση για ατυχήματα (τραυματισμό ή υλικές ζημιές) που έγιναν στη διάρκεια της χρήσης.

Για ασφαλή χρήση

Στο εγχειρίδιο οδηγιών χρησιμοποιούνται διάφορα εικονοσύμβολα για τη σωστή χρήση του προϊόντος και την αποφυγή κινδύνων για το χρήστη και τους άλλους, αλλά και υλικών ζημιών. Παρακάτω θα βρείτε τα εικονοσύμβολα αυτά και τι σημαίνουν.

⚠ **ΠΡΟΕΙΔΟΠΟΙΗΣΗ**	Δείχνει το περιεχόμενο όσον αφορά τον πιθανό κίνδυνο θανάτου ή σοβαρού τραυματισμού αν αγνοήσετε τη συγκεκριμένη ένδειξη.
⚠ **ΠΡΟΣΟΧΗ**	Δείχνει τα περιεχόμενα όσον αφορά τον πιθανό κίνδυνο τραυματισμού ή υλικής ζημιάς αν αγνοήσετε τη συγκεκριμένη ένδειξη.

⚠ ΠΡΟΕΙΔΟΠΟΙΗΣΗ

① Μην αφήνετε το προϊόν σε σημεία όπου μπορεί να το βρουν μωρά, νήπια και παιδιά. Υπάρχει πιθανότητα να προκύψουν οι εξής τύποι ατυχημάτων:
- Τραυματισμός αν το προϊόν πέσει πάνω τους από ψηλά.
- Τραυματισμός αν κάποιο σημείο του σώματός τους πιαστεί σε εξαρτήματα που ανοιγοκλείνουν.
- Κατάποση μικρών εξαρτημάτων, παρεμβύσματος κυκλικής διατομής, σιλικονούχου γράσου και ζελέ σιλικόνης. Σε περίπτωση κατάποσης εξαρτημάτων, αποταθείτε αμέσως σε γιατρό.
- Αν ανάψει το φλας μπροστά στα μάτια κάποιου, μπορεί να προκληθεί μόνιμη βλάβη στην όραση κ.λπ.

② Η ψηφιακή μηχανή δεν πρέπει να φυλάσσεται με τις μπαταρίες τοποθετημένες στο προϊόν. Αν οι μπαταρίες μείνουν στο προϊόν, μπορεί να προκληθεί διαρροή των υγρών τους και πυρκαγιά.

③ Αν περάσει νερό στη θήκη ενώ περιέχει φωτογραφική μηχανή, πρέπει να βγάλετε αμέσως την μπαταρία από τη φωτογραφική μηχανή. Υπάρχει πιθανότητα ανάφλεξης και έκρηξης γιατί θα παραχθεί αέριο υδρογόνο.

④ Το συγκεκριμένο προϊόν είναι φτιαγμένο από ρητίνη. Αν σπάσει λόγω ισχυρής πρόσκρουσης σε βράχο ή άλλα σκληρά αντικείμενα, μπορεί να προκληθεί τραυματισμός. Χρησιμοποιήστε το με ιδιαίτερη προσοχή.

⚠ ΠΡΟΣΟΧΗ

① Μην αποσυναρμολογήσετε και μην τροποποιήσετε το προϊόν. Μπορεί να προκληθεί εισροή νερού ή κάποιο ελάττωμα. Αν τυχόν χαθούν δεδομένα εικόνων λόγω αποσυναρμολόγησης, επισκευής ή τροποποίησης κ.λπ. από οποιονδήποτε άλλον εκτός από τους εξουσιοδοτημένους τεχνικούς της OLYMPUS IMAGING CORP., ουδεμία ευθύνη φέρουμε για τη ζημιά.

② Η χρήση ή η φύλαξη του προϊόντος στα σημεία που ακολουθούν μπορεί να προκαλέσει ελαττωματική λειτουργία, ποβλήματα, ζημιά, πυρκαγιά, εσωτερικό θάμπωμα ή εισροή νερού. Φροντίστε να αποφεύγετε τα σημεία αυτά.
- Σημεία όπου η θερμοκρασία ανεβαίνει πολύ, π.χ. εκτεθειμένα σε απευθείας ηλιακή ακτινοβολία, σε αυτοκίνητο κ.λπ.
- Σημεία κοντά σε φωτιά
- Νερό βάθους πάνω από 45 μέτρα
- Σημεία που δέχονται κραδασμούς
- Σημεία με υψηλή θερμοκρασία και υγρασία ή με σημαντικές αλλαγές θερμοκρασίας
- Σημεία με πτητικές ουσίες

③ Αν ανοίξετε και κλείσετε το προϊόν σε σημεία με πολλή άμμο, σκόνη ή βρομιά μπορεί να μειωθεί η υδατοστεγανότητα και να προκληθεί η εισροή νερού. Φροντίστε να αποφεύγετε τα σημεία αυτά.

④ Το προϊόν δεν είναι θήκη που μετριάζει τη δύναμη χτυπημάτων τα οποία μπορεί να δεχτεί η φωτογραφική μηχανή που περιέχει. Όταν το προϊόν περιέχει ψηφιακή φωτογραφική μηχανή και δεχτεί χτυπήματα ή βρεθεί κάτω από βαιά αντικείμενα, η μηχανή μπορεί να πάθει ζημιά. Χρησιμοποιήστε το με ιδιαίτερη προσοχή.

⑤ Μη χρησιμοποιείτε τα χημικά που ακολουθούν για τον καθαρισμό του προϊόντος, την πρόληψη της διάβρωσης, την πρόληψη του θαμπώματος ή άλλους σκοπούς. Αν τα χημικά αυτά έρθουν σε άμεση ή έμμεση επαφή με τη θήκη (και είναι σε μορφή ατμών), το προϊόν μπορεί να ραγίσει μόλις δεχτεί υψηλή πίεση ή μπορεί να προκύψουν άλλα προβλήματα.

Χημικά που δεν μπορούν να χρησιμοποιηθούν	Εξήγηση
Πτητικά οργανικά διαλυτικά, χημικά απορρυπαντικά	Μην καθαρίζετε τη θήκη με οινόπνευμα, βενζίνη, αραιωτικό ή άλλα πτητικά οργανικά διαλυτικά ή χημικά απορρυαντικά κ.λπ. Χρησιμοποιήστε καθαρό ή χλιαρό νερό.
Αντιδιαβρωτικό υλικό	Μη χρησιμοποιείτε αντιδιαβρωτικά υλικά. Τα μεταλλικά εξαρτήματα είναι από ανοξείδωτο ατσάλι ή ορείχαλκο. Πρέπει να τα πλένετε με καθαρό νερό.
Αντιθαμβωτικά υλικά του εμπορίου	Μη χρησιμοποιείτε αντιθαμβωτικά υλικά του εμπορίου. Πρέπει να χρησιμοποιείτε πάντοτε το καθορισμένο αφυγραντικό ζελέ σιλικόνης.
Γράσο άλλου τύπου εκτός από το καθορισμένο σιλικονούχο γράσο	Χρησιμοποιήστε μόνο το καθορισμένο σιλικονούχο γράσο για το παρέμβυσμα κυκλικής διατομής που είναι από σιλικόνη, γιατί αλλιώς η επιφάνειά του μπορεί να χαλάσει και να προκληθεί η εισροή νερού.
Συγκολλητική ύλη	Μη χρησιμοποιείτε συγκολλητική ύλη για επισκευές ή άλλους σκοπούς. Όταν απαιτείται επισκευή, επικοινωνήστε με αντιπρόσωπο ή σταθμό εξυπηρέτησης της OLYMPUS IMAGING CORP.

⑥ Αν πηδήξετε μέσα στο νερό με τη θήκη στην τσέπη ή στο χέρι σας, σε περίπτωση που η θήκη πέσει στο νερό από βάρκα ή πλοίο ή το προϊόν εκτεθεί σε άλλες αντίξοες συνθήκες, μπορεί να προκληθεί η εισροή νερού. Προσέξτε ιδιαίτερα όταν δίνετε τη θήκη σε κάποιον άλλο κ.λπ.

⑦ Αν το εσωτερικό της θήκης ή η φωτογραφική μηχανή βραχεί λόγω εισροής νερού κλπ, σκουπίστε αμέσως όλη την υγρασία και επικοινωνήστε με τον σταθμό εξυπηρέτησης ή τον αντιπρόσωπο στην περιοχή σας.

⑧ Όταν ταξιδεύετε αεροπορικά, αφαιρέστε το παρέμβυσμα κυκλικής διατομής. Αλλιώς, ενδέχεται να μην μπορείτε να ανοίξετε τη θήκη λόγω της πίεσης του αέρα.

⑨ Για ασφαλή χρήση της φωτογραφικής μηχανής που βρίσκεται μέσα στο προϊόν, διαβάστε προσεκτικά το “Εγχειρίδι οδηγιών” για τη μηχανή.

⑩ Όταν κλείνετε το προϊόν, προσέξτε ιδιαίτερα ώστε να μην πιαστούν ξένα υλικά στο παρέμβυσμα κυκλικής διατομής και στην επιφάνεια επαφής. Μπορεί να προκληθεί η εισροή νερού.

⑪ Όταν βάζετε την ψηφιακή φωτογραφική σας μηχανή μέσα στη θήκη μετά τη λήψη υποβρύχιων φωτογραφιών, αν η μηχανή δεν στεγνώσει καλά ο φακός μπορεί να χάσει τη διαφάνειά του ακόμη κι αν βάλετε στη θήκη το παρεχόμενο ζελέ σιλικόνης.

Περιεχόμενα

Εισαγωγή 2
Προτού χρησιμοποιήσετε το προϊόν, διαβάστε τις ακόλουθες πληροφορίες 2
Για ασφαλή χρήση..... 3

1. Προετοιμασία..... 8

Ελέγξτε το περιεχόμενο της συσκευασίας..... 8
Ονομασίες των εξαρτημάτων 9
Χρήση των παρελκόμενων..... 11
Τοποθέτηση του λουριού 11
Εγκατάσταση και αφαίρεση της καλύπτρας LCD 12
Τοποθέτηση και αφαίρεση του καλύμματος του φακού..... 12
Χρήση του προσαρμογέα για το καλώδιο οπτικής ίνας..... 13
Έλεγχος της ψηφιακής φωτογραφικής μηχανής 14
Προσάρτηση του αντιανακλαστικού δακτυλίου στην ψηφιακή φωτογραφική μηχανή..... 14

2. Προληπτικός έλεγχος της θήκης..... 15

Προληπτικός έλεγχος πριν από τη χρήση..... 15
Αφαίρεση του παρεμβύσματος κυκλικής διατομής..... 15
Αφαίρεση άμμου, βρομιάς κ.λπ..... 16
Τρόπος επάλειψης γράσου στο παρέμβυσμα κυκλικής διατομής 17
Εγκατάσταση του παρεμβύσματος κυκλικής διατομής..... 18

3. Εγκατάσταση της ψηφιακής φωτογραφικής μηχανής.... 19

Άνοιγμα της θήκης 19
Τοποθέτηση της ψηφιακής φωτογραφικής μηχανής..... 20
Έλεγχος σωστής τοποθέτησης της ψηφιακής φωτογραφικής μηχανής..... 20
Κλείσιμο της θήκης..... 21
Έλεγχος της λειτουργίας της τοποθετημένης ψηφιακής φωτογραφικής μηχανής 21
Έλεγχος για εισροή νερού..... 22

4. Υποβρύχια λήψη φωτογραφιών 23

Λειτουργίες υποβρύχιας λήψης φωτογραφιών..... 23
Τρόπος επιλογής της σκηνής για λήψη..... 24
Κλείδωμα AF κατά την υποβρύχια λήψη φωτογραφιών 24

5. Χειρισμός μετά τη λήψη φωτογραφιών 25
Πλύσιμο της θήκης με καθαρό νερό.....25
Σκούπισμα σταγόνων νερού 25
Απόσπαση της ψηφιακής φωτογραφικής μηχανής από τη θήκη.....26
Στέγνωμα της θήκης.....26
6. Διατήρηση της υδατοστεγανότητας..... 27
Αφαίρεση του παρεμβύσματος κυκλικής διατομής 27
Αφαίρεση άμμου, βρομιάς κ.λπ. 27
Τρόπος επάλειψης γράσου στο παρέμβυσμα κυκλικής διατομής.....27
Εγκατάσταση του παρεμβύσματος κυκλικής διατομής 27
Αντικατάσταση αναλωσίμων 27
7. Παράρτημα 28
Προδιαγραφές.....28

1. Προετοιμασία

Ελέγξτε το περιεχόμενο της συσκευασίας.

Ελέγξτε αν το κιβώτιο περιέχει όλα τα παρελκόμενα.
Αν κάποιο παρελκόμενο λείπει ή είναι κατεστραμμένο, επικοινωνήστε με τον αντιπρόσωπο στην περιοχή σας.

- Καλύπτρα LCD (στο σώμα)
- Προσαρμογέας για το καλώδιο οπτικής ίνας
- Σιλικονούχο γράσο
- Ζελέ σιλικόνης (1 γραμμάριο)

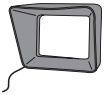

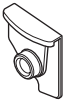

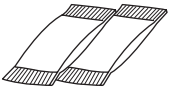

- Λουρί καλύπτρας οθόνης LCD

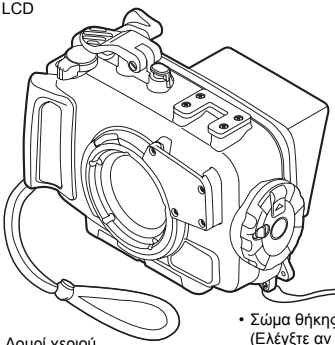

- Κάλυμμα φακού

- Σώμα θήκης (Ελέγξτε αν είναι εγκατεστημένο το παρέμβυσμα κυκλικής διατομής)
- Λουρί χεριού

- Μηχανισμός αφαίρεσης παρεμβύσματος κυκλικής διατομής

- Αντιανακλαστικός δακτύλιος (POSR-053)

- Εγχειρίδιο οδηγιών (το παρόν εγχειρίδιο)

Ονομασίες των εξαρτημάτων

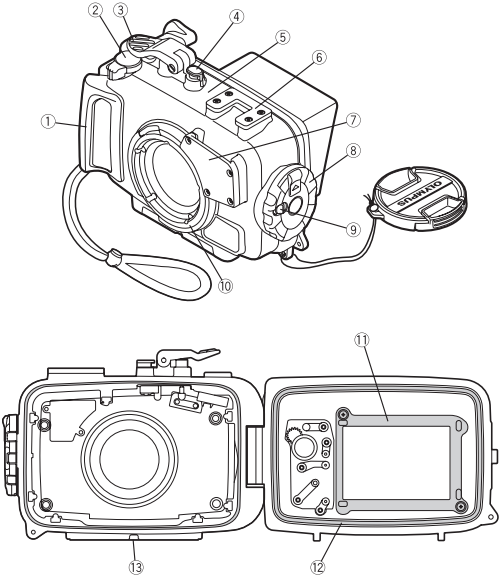

① Λαβή για την παλάμη
*② Μοχλός ζουμ
*③ Μοχλός κλείστρου
*④ **Κουμπί ON/OFF**
⑤ Μπροστινό καπάκι
⑥ Βάση τοποθέτησης παρελκόμενων
⑦ Διαχυτήρας
⑧ Επιλογέας για άνοιγμα/κλείσιμο
⑨ Ρυθμιστικό κλειδώματος
⑩ Δακτύλιος φακού
⑪ Εσωτερική καλύπτρα LCD
⑫ Παρέμβυσμα κυκλικής διατομής
⑬ Βάση τρίποδου

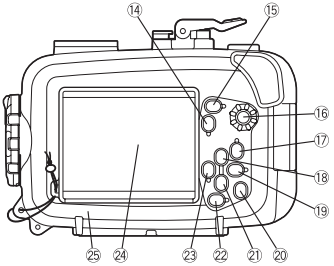

*⑭ Κουμπί **INFO**
*⑮ Κουμπί ● (REC) (εγγραφή)
*⑯ Επιλογέας λειτουργιών
*⑰ ▶ κουμπί (αναπαραγωγή)
*⑱ Κουμπί ☒/Πλήκτρο βέλους ▲
*⑲ Κουμπί ⚡/Πλήκτρο βέλους ▶
*⑳ Κουμπί **OK/AFL** (*1) (*1) Κατά την υποβρύχια ευρυγώνια λήψη 1 ή υποβρύχια μάκρο λήψη, το κουμπί OK λειτουργεί ως AF LOCK.
*㉑ Κουμπί 🗑/πλήκτρο βέλους ▼
*㉒ Κουμπί **MENU**/**Wi-Fi**
*㉓ Πλήκτρο βέλους ◀
㉔ Παράθυρο οθόνης LCD
㉕ Πίσω καπάκι

Υπόμνημα:
Τα λειτουργικά εξαρτήματα της θήκης που επισημαίνονται με * αντιστοιχούν στα λειτουργικά εξαρτήματα της ψηφιακής φωτογραφικής μηχανής. Όταν δουλεύουν τα λειτουργικά εξαρτήματα της θήκης, θα ισχύουν και οι αντίστοιχες λειτουργίες της ψηφιακή φωτογραφικής μηχανής. Για λεπτομέρειες σχετικά με τις λειτουργίες, ανατρέξτε στο εγχειρίδιο οδηγιών για την ψηφιακή φωτογραφική μηχανή.

Χρήση των παρελκόμενων

Τοποθέτηση του λουριού

Τοποθετήστε το λουρί στο σώμα της θήκης.

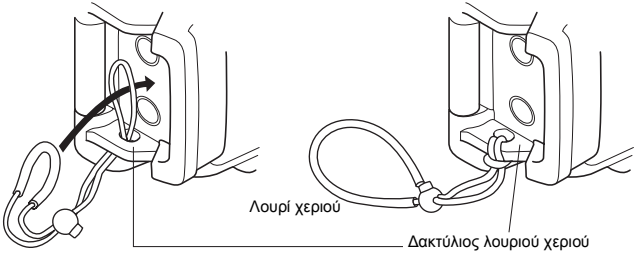

Τρόπος χρήσης του λουριού χεριού

Περάστε το χέρι σας μέσα από το λουρί και ρυθμίστε το μήκος με το κουμπί στοπ.

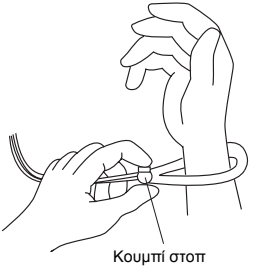

Εγκατάσταση και αφαίρεση της καλύπτρας LCD

Εγκατάσταση

Προσαρμόστε την καλύπτρα LCD με τον τρόπο που υποδεικνύεται στην εικόνα ώστε να περάσει μέσα από τον ένα μετ τον άλλο οδηγό πάνω και κάτω από το παράθυρο της οθόνης LCD.

Αφαίρεση

Διευρύνετε και αφαιρέστε την καλύπτρα LCD από τον ένα μετά τον άλλο οδηγό πάνω και κάτω από το παράθυρο της οόνης LCD.

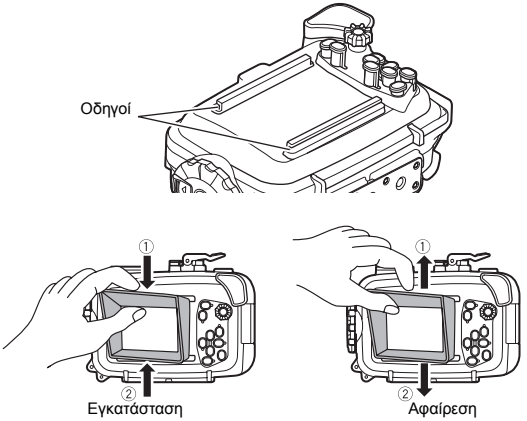

Τοποθέτηση και αφαίρεση του καλύμματος του φακού

Προσαρμόστε το κάλυμμα του φακού πάνω στο δακτύλιο του φακού με τον τρόπο που υποδεικνύεται στην εικόνα. Μην ξεχάσετε να αφαιρέσετε το κάλυμμα του φακού προτού τραβήξετε φωτογραφίες.

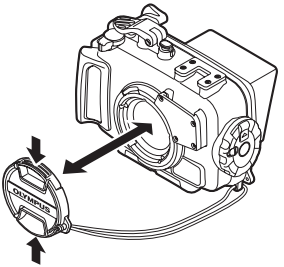

Χρήση του προσαρμογέα για το καλώδιο οπτικής ίνας

Ο προσαρμογέας για το καλώδιο οπτικής ίνας απαιτείται όταν συνδέετε στη θήκη το φλας UFL-1 που διατίθεται χωριστά και προορίζεται για υποβρύχια λήψη χρησιμοποιώντας υποβρύχιο καλώδιο οπτικής ίνας (προαιρετικό: PTCB-E02).

Τρόπος εγκατάστασης

① Προσαρτήστε τον προσαρμογέα για το καλώδιο οπτικής ίνας πάνω στο διαχυτήρα που βλέπετε στην παρακάτω εικόνα.

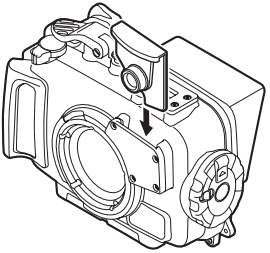

② Περάστε το βύσμα του υποβρύχιου καλωδίου οπτικής ίνας μέσα στην υποδοχή του στον προσαρμογέα ως το τέρμα ώστε να μη φαίνεται καθόλου ο μαύρος άξονας του συνδέσμου.

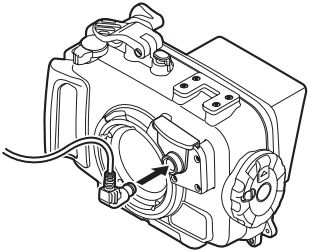

Αφαιρέστε το υποβρύχιο καλώδιο οπτικής ίνας όταν δεν το χρησιμοποιείτε κατά τη λήψη φωτογραφιών.

Υπόμνημα:
Η λειτουργία RC της STYLUS TG-3 μπορεί να χρησιμοποιηθεί.
Όταν χρησιμοποιείτε το UFL-2, ρυθμίστε τη φωτογραφική μηχανή και το UFL-2 στη λειτουργία RC.
Για λεπτομέρειες, ανατρέξτε στο εγχειρίδιο οδηγιών για την ψηφιακή φωτογραφική μηχανή και το UFL-2.

Έλεγχος της ψηφιακής φωτογραφικής μηχανής

Ελέγξτε την ψηφιακή φωτογραφική μηχανή προτού την τοποθετήσετε στη θήκη.

1. Επιβεβαίωση ισχύος μπαταρίας

Κατά την υποβρύχια λήψη φωτογραφιών, είναι πολύ συχνή η χρήση του φλας. Προτού βουτήξετε, βεβαιωθείτε ότι η απομένουσα ισχύς της μπαταρίας είναι αρκετή.

2. Επιβεβαίωση του υπολοίπου των φωτογραφιών που μπορείτε να τραβήξετε

Επιβεβαιώστε ότι υπάρχει επαρκής χώρος αποθήκευσης που σας επιτρέπει να τραβήξετε αρκετές φωτογραφίες.

3. Αφαιρέστε το λουρί χεριού από την ψηφιακή φωτογραφική μηχανή.

Όταν τοποθετείτε ψηφιακή φωτογραφική μηχανή στη θήκη, αν δεν αφαιρέσετε το λουρί μπορεί να πιαστεί ανάμεσα στα καπάκια της θήκης και να προκληθεί διαρροή.

Προσάρτηση του αντιανακλαστικού δακτυλίου στην ψηφιακή φωτογραφική μηχανή

Αφαιρέστε τον δακτύλιο του φακού από την ψηφιακή φωτογραφική μηχανή και ύστερα προσαρτήστε τον αντιανακλαστικό δακτύλιο.

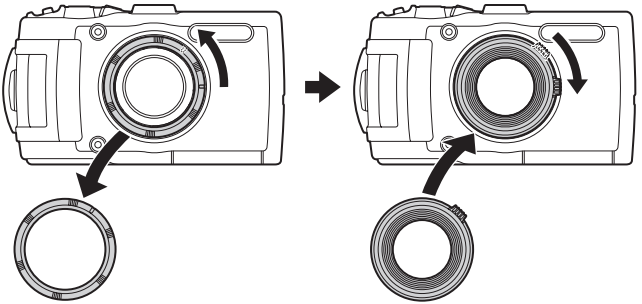

⚠ ΠΡΟΣΟΧΗ:

Κατά τη χρήση του φακού που μετατρέπεται σε ευρυγώνιο για υποβρύχια λήψη (PTWC-01), αλλάξτε τη ρύθμιση της ψηφιακής φωτογραφικής μηχανής.

Πιέστε το κουμπί MENU και ύστερα επιλέξτε το PTWC-01 στις δυνατότητες δυνατότητα “Ρυθμίσεις αξεσουάρ” - “Μετατροπέας φακού” στο “Μενού 2 φωτογραφικής μηχανής”. Ύστερα, πιέστε το κουμπί OK.

* Ακόμη και αν η ρύθμιση έχει αλλάξει, οι τέσσερις γωνίες της εικόνας μπορεί να είναι σκοτεινές όταν χρησιμοποιείται το ζουμ.

Για λεπτομέρειες, ανατρέξτε στο εγχειρίδιο οδηγιών για την ψηφιακή φωτογραφική μηχανή.

2. Προληπτικός έλεγχος της θήκης

Προληπτικός έλεγχος πριν από τη χρήση

Τα εξαρτήματα της θήκης έχουν υποβληθεί σε ενδελεχή έλεγχο ποιότητας στη διάρκεια της διαδικασίας κατασκευής και οι λειτουργίες της σε εξονυχιστικούς ελέγχους στη διάρκεια της συναρμολόγησης. Συν τοις άλλοις, όλα τα προϊόντα δοκιμάζονται όσον αφορά την πίεση του νερού με ανάλογο σύστημα δοκιμών για να διασφαλιστεί η συμμόρφωση των επιδόσεών τους προς τις προδιαγραφές.
Ωστόσο, η στεγανότητα μπορεί να χαθεί ανάλογα με τις συνθήκες μεταφοράς και φύλαξης, την κατάσταση συντήρησης κ.λπ.
Πριν από τη χρήση, πρέπει πάντοτε να κάνετε τους προληπτικούς ελέγχους που ακολουθούν.

⚠ ΠΡΟΣΟΧΗ:
Αν τυχόν ο προληπτικός έλεγχος δείξει εισροή νερού υπό κανονικές συνθήκες, πάψτε να χρησιμοποιείτε τη θήκη και επικοινωνήστε με τον αντιπρόσωπο στην περιοχή σας ή με κάποιο σταθμό εξυπηρέτησης της Olympus.

Αφαίρεση του παρεμβύσματος κυκλικής διατομής

① Περάστε τον μηχανισμό αφαίρεσης του παρεμβύσματος κυκλικής διατομής μέσα στο κενό ανάμεσα στο παρέμβυσμα και στο τοίχωμα της εγκοπής του.
② Περάστε συρτά τη μύτη του μηχανισμού αφαίρεσης κάτω από το τοποθετημένο παρέμβυσμα κυκλικής διατομής.
(Προσέξτε να μην γρατζουνίσετε εγκοπή με τη μύτη του μηχανισμού αφαίρεσης του παρεμβύσματος κυκλικής διατμής.)
③ Σηκώστε το παρέμβυσμα κυκλικής διατομής, πιάστε το με τα ακροδάχτυλά σας και τραβήξτε το για να το βγάλετε από τη θήκη.

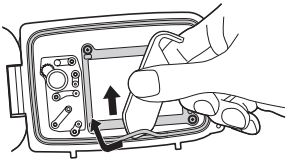

Αφαίρεση άμμου, βρομιάς κ.λπ.

Αφού ελέγξετε με το μάτι το παρέμβυσμα κυκλικής διατομής και βεβαιωθείτε ότι έχει καθαρίσει, πιέστε απαλά ε τα δάχτυλά σας όλη την περιφέρειά του για να δείτε μήπως έχει κολλήσει άμμος και οποιοδήποτε άλλο ξένο υλικό και μήπως υπάρχουν φθορές και ραγίσματα.

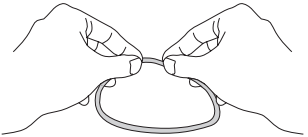

Απομακρύνετε κάθε ξένο υλικό που έχει κολλήσει στην εγκοπή του παρεμβύσματος κυκλικής διατομής με μαλακό ανί ή βαμβάκι. Επίσης, απομακρύνετε άμμο ή βρομιά που ίσως έχει κολλήσει στην επιφάνεια επαφής του παρεμβύσματος κυκλική διατομής στο μπροστινό καπάκι της θήκης.

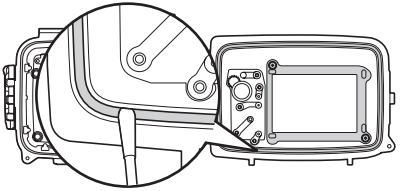

⚠ ΠΡΟΣΟΧΗ:

- Όταν χρησιμοποιείτε αιχμηρό αντικείμενο για να βγάλετε το παρέμβυσμα κυκλικής διατομής ή για να καθαρίσετε το εσωτερικό της εγκοπής του, μπορεί να προκληθεί ζημιά στη θήκη και το παρέμβυσμα καθώς και η εισροή νερού.
- Προσέξτε να μην τεντώσετε το παρέμβυσμα κυκλικής διατομής.
- Ποτέ μη χρησιμοποιήσετε οινόπνευμα, αραιωτικό, βενζίνη ή παρόμοια διαλυτικά ή χημικά απορρυπαντικά για να καθαρίσετε το παρέμβυσμα κυκλικής διατομής. Με τη χρήση χημικών αυτού του είδους μπορεί να προκληθεί ζημιά στο παρέμβυσμα κυκλικής διατομής ή να μειωθί η διάρκεια ζωής του.

Τρόπος επάλειψης γράσου στο παρέμβυσμα κυκλικής διατομής

1	Απλώστε μόνο το ειδικό λιπαντικό σε κάθε παρέμβυσμα κυκλικής διατομής.		Βεβαιωθείτε ότι τα δάχτυλά σας και το παρέμβυσμα κυκλικής διατομής είναι καθαρά και ύστερα πιέστε ώστε να πέσει η κατάλληλη ποσότητα του αποκλειστικού λιπαντικού στο δάχτυλό σας για να το απλώσετε πάνω σε ολόκληρη την περιφέρεια του παρεμβύσματος κυκλικής διατομής (περίπου 15 χιλιοστά είναι αρκετά).
2	Απλώστε το λιπαντικό σε κάθε σημείο του παρεμβύσματος κυκλικής διατομής.		Απλώστε το λιπαντικό με 3 δάχτυλα σε κάθε σημείο του παρεμβύσματος. Προσέξτε να μην πιέσετε δυνατά και τεντωθεί το παρέμβυσμα κυκλικής διατομής.
3	Ελέγξτε μήπως το παρέμβυσμα κυκλικής διατομής έχει γρατζουνιές ή ανώμαλα σημεία.		Αφού απλώσετε το λιπαντικό, ελέγξτε με το μάτι και την αφή μήπως το παρέμβυσμα κυκλικής διατομής έχει γρατζουνιές και αν η επιφάνειά του είναι λεία. Αν παρουσιάζει φθορά, φροντίστε να το αντικαταστήσετε με καινούριο παρέμβυσμα κυκλικής διατομής.

⚠ ΠΡΟΣΟΧΗ:

- Πρέπει πάντα να κάνετε τις εργασίες συντήρησης της υδατοστεγανότητας ακόμη κι όταν η θήκη έχει ανοιχτεί για κάθε λήψη φωτογραφίας. Αν παραβλέψετε τις εργασίες αυτές, μπορεί να προκληθεί η εισροή νερού.
- Όταν δεν πρόκειται να χρησιμοποιήσετε τη θήκη για μεγάλο χρονικό διάστημα, αφαιρέστε το παρέμβυσμα κυκλικς διατομής από την εγκοπή για να μην παραμορφωθεί το παρέμβυσμα, απλώστε ένα λεπτό στρώμα σιλικονούχου γράσου και φυλάξτε τη σε καθαρό πλαστικό σάκο ή άλλο παρόμοιο υλικό.

Παραδείγματα ξένων υλικών που μπορεί να κολλήσουν στο παρέμβυσμα κυκλικής διατομής

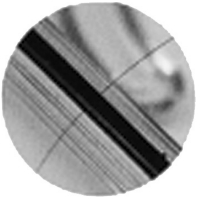

Τρίχες

Ίνες

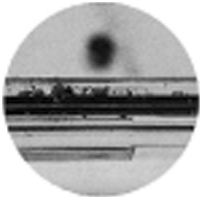

Κόκκοι άμμου

Εγκατάσταση του παρεμβύσματος κυκλικής διατομής

Σιγουρευτείτε ότι δεν υπάρχουν ξένα σώματα μέσα στο διάκενο και ύστερα προσαρμόστε το παρέμβυσμα κυκλικής διατομής. Την ίδια στιγμή, βεβαιωθείτε ότι το παρέμβυσμα κυκλικής διατομής δεν προεξέχει από την εγκοπή.
Όταν κλείσετε το προϊόν, βεβαιωθείτε ότι δεν υπάρχουν τρίχες, ίνες, κόκκοι άμμου ή άλλα ξένα υλικά κολλημένα όχι μόνο πάνω στο παρέμβυσμα κυκλικής διατομής αλλά και στην επιφάνεια επαφής (μπροστινό κάλυμμα). Έστω και μία τρίχα ή ένας κόκκος άμμου μπορεί να προκαλέσει την εισροή νερού. Ελέγξτε με ιδιαίτερη προσοχή.

3. Εγκατάσταση της ψηφιακής φωτογραφικής μηχανής

Άνοιγμα της θήκης

① Φέρτε συρτά το ρυθμιστικό κλειδώματος προς την κατεύθυνση του βέλους (1 στην παρακάτω εικόνα).
② Φέρτε συρτά τη συρόμενη κλειδαριά προς την κατεύθυνση του βέλους και κρατήστε την εκεί (2 στην παρακάτω εικόνα) και γυρίστε προς τα δεξιά τον επιλογέα για το άνοιγμα/κλείσιμο (3 στην παρακάτω εικόνα).
③ Γυρίστε μέχρι τέρμα τον επιλογέα για το άνοιγμα/κλείσιμο.
④ Ανοίξτε το πίσω καπάκι της θήκης προσεκτικά.

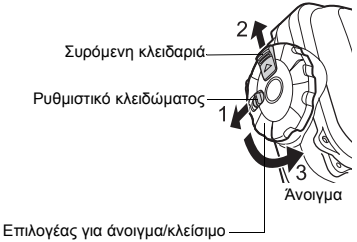

⚠ ΠΡΟΣΟΧΗ:
Μη γυρίσετε υπερβολικά δυνατά τον επιλογέα για το άνοιγμα/κλείσιμο. Μπορεί να πάθει ζημιά ο επιλογέας.

Τοποθέτηση της ψηφιακής φωτογραφικής μηχανής

① Βεβαιωθείτε ότι η ψηφιακή φωτογραφική μηχανή είναι απενεργοποιημένη.

② Τοποθετήστε προσεκτικά μέσα στη θήκη την ψηφιακή φωτογραφική μηχανή με τον προσαρτημένο αντιανακλαστικό δακτύλιο.

③ Περάστε 2 σακουλάκια με ζελέ σιλικόνης (1 γραμμάριο) ανάμεσα στο κάτω μέρος της ψηφιακής φωτογραφικής μηχανς και τη θήκη.
Το σακουλάκι με το ζελέ σιλικόνης παρέχεται για αποτροπή του θαμπώματος.

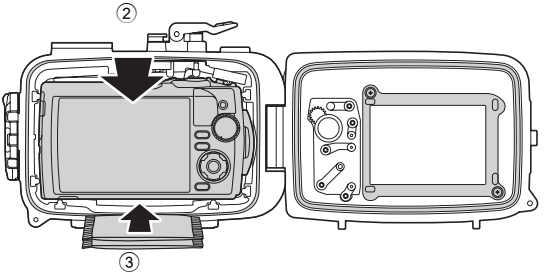

⚠ ΠΡΟΣΟΧΗ:

- Το σακουλάκι με το ζελέ σιλικόνης θα πιαστεί στη θήκη όταν την κλείσετε και θα προκληθεί η εισροή νερού.
- Όταν χρησιμοποιηθεί ζελέ σιλικόνης, θα μειωθεί η δυνατότητα απορρόφησης της υγρασίας. Πρέπει πάντα να αντικαθιστάτε το ζελέ σιλικόνης αφού ανοίξετε και κλείσετε τη θήκη.

Έλεγχος σωστής τοποθέτησης της ψηφιακής φωτογραφικής μηχανής

Προτού κλείσετε τη θήκη, ελέγξτε τα σημεία που ακολουθούν.

- Η ψηφιακή φωτογραφική μηχανή είναι κατάλληλα τοποθετημένη;
- Έχετε τοποθετήσει ζελέ σιλικόνης σε όλο το καθορισμένο σημείο;
- Το παρέμβυσμα κυκλικής διατομής είναι κατάλληλα προσαρτημένο στο ειδικό άνοιγμα πάνω στη θήκη;
- Υπάρχει βρομιά ή ξένα υλικά πάνω στο παρέμβυσμα κυκλικής διατομής ή την επιφάνεια επαφής τους στο μπροστινό καπάκι;

Κλείσιμο της θήκης

① Κλείστε προσεκτικά τη θήκη ευθυγραμμίζοντας την προεξοχή τοποθέτησης του πίσω καπακιού με την αντίστοιχη εγκοπή.

② Γυρίστε δεξιά τον επιλογέα για το άνοιγμα/κλείσιμο.
- Η θήκη κλείνει αεροστεγώς.

③ Φέρτε συρτά το ρυθμιστικό κλειδώματος προς την πλευρά της ένδειξης LOCK (Κλείδωμα).

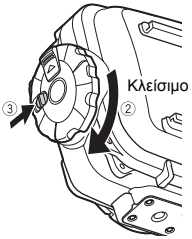

⚠ ΠΡΟΣΟΧΗ:
- Αν δεν γυρίσετε ως το τέρμα τον επιλογέα για το άνοιγμα/κλείσιμο, η θήκη δεν θα κλείσει αεροστεγώς. Τότε θα προκληθεί η εισροή νερού.
- Κλείστε το πίσω καπάκι της θήκης χωρίς να πιαστεί το κάλυμμα του φακού ή το λουρί της καλύπτρας της οθόνης LCD. Αλλιώς, μπορεί να προκληθεί η εισροή νερού.

Έλεγχος της λειτουργίας της τοποθετημένης ψηφιακής φωτογραφικής μηχανής

Αφού κλείσετε ερμητικά τη θήκη, ελέγξτε αν η φωτογραφική μηχανή λειτουργεί κανονικά.
- Χρησιμοποιήστε το κουμπί ON/OFF στη θήκη και επιβεβαιώστε ότι η φωτογραφική μηχανή ενεργοποιείται/απενεργοποιείται.
- Πιέστε το μοχλό του κλείστρου στη θήκη και βεβαιωθείτε ότι αποδεσμεύεται το κλείστρο της φωτογραφικής μηχνής.
- Χρησιμοποιήστε και τα άλλα κουμπιά ρύθμισης στη θήκη και βεβαιωθείτε ότι η φωτογραφική μηχανή λειτουργεί ωστά.

Έλεγχος για εισροή νερού

Παρακάτω εξηγείται η διαδικασία του τελικού ελέγχου μετά την τοποθέτηση της φωτογραφικής μηχανής. Ο έλεγχς αυτός πρέπει να γίνεται πάντα. Γίνεται εύκολα σε δεξαμενή νερού ή μπανιέρα. Επιβεβαιώστε ότι τα διάφορα κουμπιά λειτουργούν σωστά. Ο έλεγχος διαρκεί περίπου 5 λεπτά.

- Καταρχάς, βυθίστε τη θήκη μόνο για 3 δευτερόλεπτα και ελέγξτε μήπως έχει περάσει νερό μέσα στη θήκη.
- Στη συνέχεια, βυθίστε τη θήκη για 30 δευτερόλεπτα και ελέγξτε μήπως έχει περάσει έστω και μία σταγόνα νερού έσα στη θήκη.
- Ύστερα, βυθίστε τη θήκη για 3 λεπτά, χρησιμοποιήστε όλα τα κουμπιά και όλους τους μοχλούς και ελέγξτε τα εξής:
  - αν έχει περάσει νερό μέσα στη θήκη.
  - αν η θήκη έχει θαμπώσει.
  - αν έχει περάσει νερό μέσα στη θήκη.
- Αν το εσωτερικό της θήκης θαμπώσει ή αν περάσει έστω και μία σταγόνα νερού, προχωρήστε στις εργασίες συντήρησης για το παρέμβυσμα κυκλικής διατομής και κάντε ξανά τον έλεγχο για εισροή νερού.

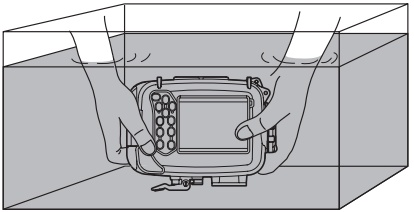

4. Υποβρύχια λήψη φωτογραφιών

Λειτουργίες υποβρύχιας λήψης φωτογραφιών

Υποβρύχια ευρυγώνια λήψη 1

Είναι κατάλληλη για τη λήψη σκηνών που εκτείνονται σε μεγάλο πλάτος, όπως ένα κοπάδι ψαριών που κολυμπούν στο νερό. Οι μπλε αποχρώσεις του φόντου είναι έντονες κατά την αναπαραγωγή.

Υποβρύχια ευρυγώνια λήψη 2

Επειδή το εστιακό μήκος είναι σταθερό, είναι κατάλληλη για λήψη μεγάλου θέματος που κινείται γρήγορα, π.χ. δελφινιού ή διαβολόψαρου.
Σε πολλά σημεία παρατήρησης δελφινιών δεν επιτρέπεται η χρήση φλας για να μην τρομάξουν. Παρόλο που η αρχική σχεδίαση της λειτουργίας αυτής δεν προέβλεπε τη χρήση του φλας, μπορεί να το ενεργοποιήσετε αν χρειαστεί, π.χ. για να φωτογραφήσετε ένα διαβολόψαρο.

Υποβρύχια λήψη μάκρο

Είναι κατάλληλη για κοντινά πλάνα μικρών ψαριών και άλλων υποθαλάσσιων πλασμάτων. Τα φυσικά χρώματα του βυθού αποδίδονται με ακρίβεια κατά την αναπαραγωγή.

⚠ ΠΡΟΣΟΧΗ:
Όταν τραβάτε φωτογραφίες με φακό μάκρο στην ευρυγώνια πλευρά και αν πλησιάσετε πολύ στο θέμα, σε ορισμένα σημεία μπορεί να λείπει ο φωτισμός του φλας ή να μην είναι ομοιόμορφος ο φωτισμός.
Οι συνθήκες της υποβρύχιας λήψης (καθαρότητα του νερού, αιωρούμενα υλικά κ.λπ.) μπορεί να επηρεάσουν σημαντκά την εμβέλεια του φλας.
Πρέπει πάντα να ελέγχετε τις φωτογραφίες σας στην οθόνη LCD μετά τη λήψη.

Τρόπος επιλογής της σκηνής για λήψη

① Ρυθμίστε τον τρόπο λήψης της φωτογραφικής μηχανής σε “SCN”.
② Πιέστε το πλήκτρο με το αριστερό/δεξί βέλος ώστε να επιλέξετε τη σκηνή για λήψη και, στη συνέχεια, πιέστε το κουμπί OK/AFL.

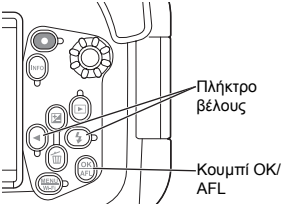

Κλείδωμα AF κατά την υποβρύχια λήψη φωτογραφιών

Όταν επιλέγετε τη λειτουργία “Υποβρύχια ευρυγώνια λήψη 1” ή “Υποβρύχια λήψη μάκρο”, μπορείτε εύκολα να κλειδώσετε τη θέση εστίασης (λειτουργία κλειδώματος AF) πιέζοντας το κουμπί OK/AFL στην πίσω πλευρά του προστατευτικού καλύμματος.
Όταν είναι κλειδωμένη η εστίαση, στην οθόνη του μόνιτορ LCD της ψηφιακής φωτογραφικής μηχανής εμφανίζεται η ένδειξη του κλειδώματος AF.
Για να ακυρώσετε το κλείδωμα AF, πιέστε ξανά το κουμπί OK/AFL.

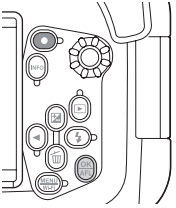

5. Χειρισμός μετά τη λήψη φωτογραφιών

Πλύσιμο της θήκης με καθαρό νερό

① Μετά τη χρήση καθαρίστε επιμελώς το προστατευτικό κάλυμμα με καθαρό νερό το συντομότερο δυνατόν.
Μετά τη χρήση σε θαλασσινό νερό, αφήστε τη θήκη να μουσκέψει σε καθαρό νερό για συγκεκριμένο χρονικό διάστημα (30 λεπτά έως μία ώρα) για να φύγει το αλάτι.

② Χρησιμοποιήστε τον μοχλό του κλείστρου και διάφορα κουμπιά του προϊόντος μέσα σε καθαρό νερό για να καθαρίσουν και να φύγει το αλάτι που έχει κολλήσει στον άξονα.

③ Βγάλτε τη θήκη από το νερό και ξεπλύνετέ την με καθαρό νερό.

⚠ ΠΡΟΣΟΧΗ:
- Μην αποσυναρμολογείτε τη θήκη για να την καθαρίσετε.
- Αν η θήκη στεγνώσει με το αλάτι κολλημένο πάνω της, μπορεί να μη λειτουργεί σωστά. Πρέπει πάντα να ξεπλένετε το αλάτι μετά τη χρήση.

Σκούπισμα σταγόνων νερού

Σκουπίστε κάθε σταγόνα νερού στη θήκη. Χρησιμοποιήστε αέρα ή μαλακό πανί που δεν αφήνει ίνες για να σκουπίσετε καλά τη θήκη ώστε να μη μείνει ούτε μία σταγόνα στην ένωση του μπροστινού καλύμματος με το πίσω, στη λαβή παλάμης, στον επιλογέα για το άνοιγμα/κλείσιμο και σε άλλα λειτουργικά εξαρτήματα.

⚠ ΠΡΟΣΟΧΗ:
Όταν μένουν σταγόνες νερού ανάμεσα στο μπροστινό και το πίσω καπάκι, μπορεί να περάσουν στο εσωτερικό της θήκης όταν την ανοίξετε. Σκουπίστε την πολύ προσεκτικά ώστε να μη μείνει ούτε μία σταγόνα.

Απόσπαση της ψηφιακής φωτογραφικής μηχανής από τη θήκη

Ανοίξτε προσεκτικά τη θήκη, βγάλτε την ψηφιακή φωτογραφική μηχανή και ύστερα αφαιρέστε τον αντιανακλαστικό δακτύλιο και προσαρτήστε τον αρχικό δακτύλιο.

⚠ ΠΡΟΣΟΧΗ:

- Όταν ανοίγετε τη θήκη, φροντίστε να μη στάξει νερό από τα μαλλιά ή το σώμα σας πάνω στη θήκη και τη φωτογραφική μηχανή.
- Προτού ανοίξετε τη θήκη, βεβαιωθείτε ότι τα χέρια ή τα γάντια σας δεν έχουν άμμο, ξεφτισμένες ίνες κ.λπ.
- Μην ανοίγετε ή κλείνετε τη θήκη σε σημεία όπου μπορεί να έρθουν σταγόνες νερού ή κόκκοι άμμου.
- Φροντίστε να μην αγγίζετε την ψηφιακή φωτογραφική ή την μπαταρία όταν τα χέρια σας είναι βρεγμένα με θαλασινό νερό.

Στέγνωμα της θήκης

Αφού πλύνετε τη θήκη με καθαρό νερό, χρησιμοποιήστε καθαρό πανί για να τη σκουπίσετε καλά ώστε να μη μείνει ούτε μία σταγόνα. Φροντίστε να χρησιμοποιήσετε πανί που δεν έχει πάνω του αλάτι και δεν αφήνει ξέφτια. Αφήσε τη θήκη να στεγνώσει εντελώς σε σκιερό σημείο με καλό εξαερισμό.

⚠ ΠΡΟΣΟΧΗ:

- Μη χρησιμοποιείτε πιστολάκι μαλλιών με ζεστό αέρα ή οτιδήποτε παρόμοιο για να στεγνώσετε τη θήκη και μην τν αφήνετε εκτεθειμένη στον ήλιο, γιατί μπορεί να χαλάσει και να παραμορφωθεί η θήκη και να πάθει ζημιά το πρέμβυσμα κυκλικής διατομής, οπότε θα προκληθεί η εισροή νερού.
- Όταν σκουπίζετε τη θήκη, προσέξτε να μην τη γρατζουνίσετε.

6. Διατήρηση της υδατοστεγανότητας

Το παρέμβυσμα κυκλικής διατομής είναι αναλώσιμο. Πριν από κάθε χρήση, κάντε τις απαραίτητες εργασίες συντήρησης. Φροντίστε να κάνετε τις εργασίες συντήρησης στο παρέμβυσμα κυκλικής διατομής με τον τρόπο που περιγράφεται παρακάτω. Αν αμελήσετε τις εργασίες αυτές, μπορεί να προκληθεί εισροή νερού.
Οι εργασίες πρέπει να γίνουν σε σημείο χωρίς άμμο ή σκόνη και αφού πλύνετε και στεγνώσετε τα χέρια σας.

Αφαίρεση του παρεμβύσματος κυκλικής διατομής

Ανατρέξτε στη Σ. 15.

Αφαίρεση άμμου, βρομιάς κ.λπ.

Ανατρέξτε στη Σ. 16.

Τρόπος επάλειψης γράσου στο παρέμβυσμα κυκλικής διατομής

Ανατρέξτε στη Σ. 17.

Εγκατάσταση του παρεμβύσματος κυκλικής διατομής

Ανατρέξτε στη Σ. 18.

Αντικατάσταση αναλωσίμων

- Το παρέμβυσμα κυκλικής διατομής είναι αναλώσιμο. Ανεξάρτητα από τη συχνότητα χρήσης της θήκης, συνιστάται η αντικατάσταση του παρεμβύσματος κυκλικής διατομής μετά την πάροδο ενός χρόνου.
- Η κατάσταση του παρεμβύσματος κυκλικής διατομής επηρεάζεται από τις συνθήκες χρήσης και φύλαξης. Αντικαταστήστε το παρέμβυσμα κυκλικής διατομής ακόμη και προτού περάσει ένας χρόνος αν παρουσιάσει σημάδα φθοράς, ραγίσματος ή απώλειας της ελαστικότητάς του.

Σημείωση:
- Χρησιμοποιήστε γνήσια προϊόντα της Olympus, δηλαδή σιλικονούχο γράσο, ζελέ σιλικόνης και παρέμβυσμα κυκλικής διατομής.
- Μην προσπαθήσετε να αντικαταστήσετε μόνοι σας το παρέμβυσμα κυκλικής διατομής.
- Συνιστούμε περιοδικό έλεγχο.

7. Παράρτημα

Προδιαγραφές

Συμβατά μοντέλα	Ψηφιακή φωτογραφική μηχανή Olympus STYLUS TG-3
Αντοχή στην πίεση	Βάθος έως και 45 μέτρα
Κύρια υλικά	Σώμα: Πολυκαρβονικό Παράθυρο φακού: Πολυστρωματικό γυαλί
Διάμετρος δακτυλίου φακού	∅52 χιλιοστά
Περιβάλλον λειτουργίας	0°C - 40°C (32°F - 104°F) (λειτουργία) / –20°C - 60°C (–4°F - 140°F) (αποθήκευση)
Διαστάσεις	Περίπου 153 χιλιοστά (πλάτος) x 113 χιλιοστά (ύψος) x 79 χιλιοστά (βάθος)
Βάρος	Περίπου 430 γραμμάρια (χωρίς φωτογραφική μηχανή και παρελκόμενα)
Βάρος στο νερό	Περίπου -255 γραμμάρια (στο γλυκό νερό) (μόνο για υποβρύχια θήκη)

* Διατηρούμε το δικαίωμα να αλλάξουμε την εξωτερική εμφάνιση και τις προδιαγραφές χωρίς να προηγηθεί σχετική ειδοποίηση.

Παρεχόμενα αξεσουάρ για PT-056

Παρέμβυσμα κυκλικής διατομής: POL-053
Ζελέ σιλικόνης: SILCA-5S
Σιλικονούχο γράσο: PSOLG-2
Καλύπτρα LCD: PFUD-08
Κάλυμμα φακού: PRLC-14
Προσαρμογέας για το καλώδιο οπτικής ίνας: PFCA-02
Αντιανακλαστικός δακτύλιος: POSR-053

Μπορείτε να αγοράσετε τα προαναφερόμενα παρελκόμενα.

Παρελκόμενα που πωλούνται χωριστά

Σιλικονούχο γράσο: PSOLG-3
Καλώδιο οπτικής ίνας: PTCB-E02
Υποβρύχιο φλας: UFL-1
UFL-2
Μικρός βραχίονας: PTSA-02, PTSA-03
Δακτύλιος με γρανάζια (52mm έως 67mm): PSUR-03
Φακός που μετατρέπεται σε ευρυγώνιο για υποβρύχια λήψη: PTWC-01
Φακός που μετατρέπεται σε μάκρο για υποβρύχια λήψη: PTMC-01
Εργαλειοθήκη για εργασίες συντήρησης: PMS-02
Μηχανισμός αφαίρεσης παρεμβύσματος κυκλικής διατομής (2): PTAC-05
Αντίβαρο: PWT-1BA
PWT-1AD

MEMO

2014.04.

OLYMPUS®

http://www.olympus.com/

OLYMPUS IMAGING CORP.

2951 Ishikawa-machi, Hachioji-shi, Tokyo, Japan

OLYMPUS IMAGING AMERICA INC.

3500 Corporate Parkway, P.O. Box 610, Center Valley, PA 18034-0610, U.S.A. Tel. 484-896-5000

Technical Support (USA)
24/7 online automated help: http://www.olympusamerica.com/support
Phone customer support: Tel. 1-888-553-4448 (Toll-free)

Our phone customer support is available from 9 am to 9 pm
(Monday to Friday) ET
E-mail: distec@olympus.com
To find the nearest Service Centers, please visit: http://www.olympusamerica.com/repair

OLYMPUS EUROPA SE & CO. KG

Premises: Consumer Product Division
Wendenstrasse 14-18, 20097 Hamburg, Germany
Tel: +49 40-23 77 3-0 / Fax: +49 40-23 07 61
Goods delivery: Modul H, Willi-Bleicher Str. 36, 52353 Düren, Germany
Letters: Postfach 10 49 08, 20034 Hamburg, Germany

European Technical Customer Support:
Please visit our homepage **http://www.olympus-europa.com**
or call our TOLL FREE NUMBER* : **00800 - 67 10 83 00**
for Austria, Belgium, Czech Republic, Denmark, Finland, France, Germany, Luxemburg, Netherlands, Norway, Poland, Portugal, Russia, Spain, Sweden, Switzerland, United Kingdom
* Please note some (moblie) phone services providers do not permit access or request an additional prefix to +800 numbers.

For all not listed European Countries and in case that you can't get connected
to the above mentioned number, please make use of the following
CHARGED NUMBERS: **+49 40 - 237 73 899**

©2014 OLYMPUS IMAGING CORP.

WC404501