OLYMPUS®

PT-EP08

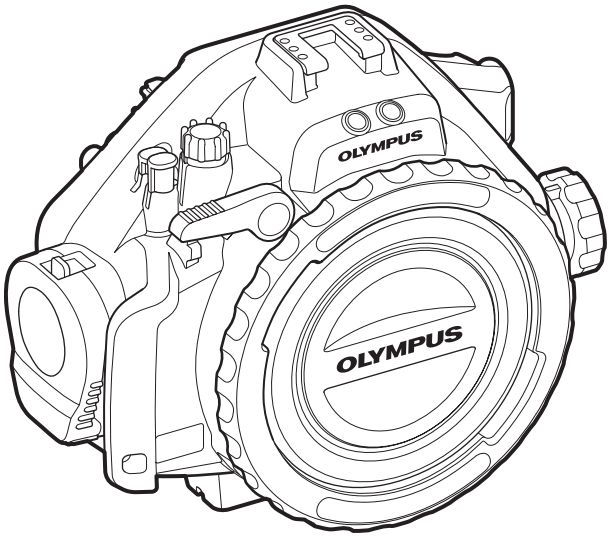

Εγχειρίδιο οδηγιών

EL

- Σας ευχαριστούμε για την αγορά της υποβρύχιας θήκης PT-EP08 για φωτογραφικές μηχανές (στο εξής «θήκη»).
- Διαβάστε προσεκτικά το εγχειρίδιο οδηγιών και χρησιμοποιήστε το προϊόν με ασφάλεια και σωστά. Αφού διαβάσετε το εγχειρίδιο οδηγιών, φυλάξτε το γιατί μπορεί να το χρειαστείτε στο μέλλον.
- Με την εσφαλμένη χρήση μπορεί να προκληθεί ανεπανόρθωτη ζημιά αν περάσει νερό μέσα στη φωτογραφική μηχανή που βρίσκεται στη θήκη.
- Πριν από τη χρήση, κάντε στο προϊόν έναν προληπτικό έλεγχο με τον τρόπο που περιγράφεται στο εγχειρίδιο.

Εισαγωγή

- Απαγορεύεται η ανεξουσιοδότητη αντιγραφή μέρους ή όλου του εγχειριδίου, εκτός αν προορίζεται για ιδιωτική χρήση. Απαγορεύεται αυστηρά η ανεξουσιοδότητη αναπαραγωγή.
- Η OLYMPUS IMAGING CORP. ουδεμία ευθύνη φέρει για την απώλεια κερδών ή αξιώσεις τρίτων σε περίπτωση ζημιάς που προέκυψε από ακατάλληλη χρήση του προϊόντος.

Προτού χρησιμοποιήσετε το προϊόν, διαβάστε τις πληροφορίες που ακολουθούν

- Η συγκεκριμένη θήκη είναι συσκευή ακριβείας και σχεδιάστηκε για χρήση μέσα στο νερό, σε βάθος έως 45 μέτρα. Χρησιμοποιήστε την με ιδιαίτερη προσοχή.
- Χρησιμοποιήστε τη θήκη σωστά αφού διαβάσετε το εγχειρίδιο και κατανοήσετε το περιεχόμενό του όσον αφορά τη χρήση της, τους ελέγχους που πρέπει να γίνουν πριν τη χρήση, τη συντήρηση και τη φύλαξη μετά τη χρήση.
- Η OLYMPUS IMAGING CORP. ουδεμία ευθύνη φέρει για ατυχήματα που έχουν σχέση με τη βύθιση ψηφιακής φωτογραφικής μηχανής στο νερό. Συν τοις άλλοις, δεν παρέχει αποζημίωση για έξοδα που έγιναν επειδή προέκυψε βλάβη στα εσωτερικά υλικά ή απώλεια περιεχομένου εγγραφών λόγω της εισόδου της μηχανής στο νερό.
- Η OLYMPUS IMAGING CORP. δεν παρέχει αποζημίωση για ατυχήματα (τραυματισμό ή υλικές ζημιές) που έγιναν στη διάρκεια της χρήσης.

Για ασφαλή χρήση

Στο εγχειρίδιο οδηγιών χρησιμοποιούνται διάφορα εικονοσύμβολα για τη σωστή χρήση του προϊόντος και την αποφυγή κινδύνων για τον χρήστη και τους άλλους καθώς και υλικών ζημιών. Παρακάτω θα βρείτε τα εικονοσύμβολα αυτά και τι σημαίνουν.

⚠ **ΠΡΟΕΙΔΟΠΟΙΗΣΗ**	Δείχνει το περιεχόμενο όσον αφορά τον πιθανό κίνδυνο θανάτου ή σοβαρού τραυματισμού αν αγνοήσετε τη συγκεκριμένη ένδειξη.
⚠ **ΠΡΟΣΟΧΗ**	Δείχνει το περιεχόμενο όσον αφορά τον πιθανό κίνδυνο τραυματισμού ή υλικής ζημιάς αν αγνοήσετε τη συγκεκριμένη ένδειξη.

⚠ ΠΡΟΕΙΔΟΠΟΙΗΣΗ

① Μην αφήνετε το προϊόν σε σημεία όπου μπορεί να το βρουν μωρά, νήπια και παιδιά. Υπάρχει πιθανότητα να προκύψουν οι εξής τύποι ατυχημάτων.
- Τραυματισμός αν το προϊόν πέσει πάνω τους από ψηλά.
- Τραυματισμός αν κάποιο σημείο του σώματός τους πιαστεί σε εξαρτήματα που ανοιγοκλείνουν.
- Κατάποση μικρών εξαρτημάτων, παρεμβύσματος κυκλικής διατομής, σιλικονούχου γράσου και ζελέ σιλικόνης. Σε περίπτωση κατάποσης εξαρτημάτων, αποταθείτε αμέσως σε γιατρό.

② Η ψηφιακή μηχανή δεν πρέπει να φυλάσσεται με τις μπαταρίες τοποθετημένες στο προϊόν. Αν οι μπαταρίες μείνουν στο προϊόν, μπορεί να προκληθεί διαρροή των υγρών τους και κίνδυνος πυρκαγιάς.

③ Αν περάσει νερό στη θήκη ενώ περιέχει φωτογραφική μηχανή, πρέπει να βγάλετε αμέσως την μπαταρία από τη φωτογραφική μηχανή. Υπάρχει πιθανότητα ανάφλεξης και έκρηξης γιατί θα παραχθεί αέριο υδρογόνο.

④ Το συγκεκριμένο προϊόν είναι φτιαγμένο από ρητίνη. Αν σπάσει λόγω ισχυρής πρόσκρουσης σε βράχο ή άλλα σκληρά αντικείμενα, μπορεί να προκληθεί τραυματισμός. Χρησιμοποιήστε το με ιδιαίτερη προσοχή.

⚠ ΠΡΟΣΟΧΗ

① Μην αποσυναρμολογήσετε και μην τροποποιήσετε το προϊόν. Μπορεί να προκληθεί εισροή νερού ή κάποιο ελάττωμα. Αν τυχόν χαθούν δεδομένα εικόνων λόγω αποσυναρμολόγησης, επισκευής ή τροποποίησης κ.λπ. από οποιονδήποτε άλλον εκτός από τους εξουσιοδοτημένους τεχνικούς της OLYMPUS IMAGING CORP., ουδεμία ευθύνη φέρουμε για τη ζημιά.

② Η χρήση ή η φύλαξη του προϊόντος στα σημεία που ακολουθούν μπορεί να προκαλέσει ελαττωματική λειτουργία, ελαττώματα, ζημιά, πυρκαγιά, εσωτερικό θάμπωμα ή εισροή νερού. Φροντίστε να αποφεύγετε τα σημεία αυτά.
- Σημεία όπου η θερμοκρασία ανεβαίνει πολύ, π.χ. εκτεθειμένα σε απευθείας ηλιακή ακτινοβολία, σε αυτοκίνητο κ.λπ.
- Σημεία κοντά σε φωτιά
- Νερό βάθους πάνω από 45 μέτρα
- Σημεία που δέχονται κραδασμούς
- Σημεία με υψηλή θερμοκρασία και υγρασία ή με ακραίες αλλαγές θερμοκρασίας
- Σημεία με πτητικές ουσίες

③ Αν ανοίξετε και κλείσετε το προϊόν σε σημεία με πολλή άμμο, σκόνη ή βρομιά, μπορεί να μειωθεί η υδατοστεγανότητα και να προκληθεί εισροή νερού. Φροντίστε να αποφεύγετε τα σημεία αυτά.

④ Το προϊόν δεν είναι θήκη που μετριάζει τη δύναμη χτυπημάτων τα οποία μπορεί να δεχτεί η φωτογραφική μηχανή που περιέχει. Όταν το προϊόν περιέχει φωτογραφική μηχανή και δεχτεί χτυπήματα ή βρεθεί κάτω από βαριά αντικείμενα, η φωτογραφική μηχανή μπορεί να πάθει ζημιά. Χρησιμοποιήστε το με ιδιαίτερη προσοχή.

⑤ Μη χρησιμοποιείτε τα χημικά που ακολουθούν για τον καθαρισμό του προϊόντος, την πρόληψη της διάβρωσης, την πρόληψη του θαμπώματος ή άλλους σκοπούς. Αν τα χημικά αυτά έρθουν σε άμεση ή έμμεση επαφή με τη θήκη (και είναι σε μορφή ατμών), το προϊόν μπορεί να ραγίσει μόλις δεχτεί υψηλή πίεση ή μπορεί να προκύψουν άλλα προβλήματα.

Χημικά που δεν μπορούν να χρησιμοποιηθούν	Εξήγηση
Πτητικά οργανικά διαλυτικά, χημικά απορρυπαντικά	Μην καθαρίζετε τη θήκη με οινόπνευμα, βενζίνη, αραιωτικό ή άλλα πτητικά οργανικά διαλυτικά ή χημικά απορρυπαντικά κ.λπ. Για τον καθαρισμό, αρκεί να χρησιμοποιήσετε καθαρό ή χλιαρό νερό.
Αντιδιαβρωτικό υλικό	Μη χρησιμοποιείτε αντιδιαβρωτικά υλικά. Όταν πλένετε τα μεταλλικά εξαρτήματα από ανοξείδωτο ατσάλι και ορείχαλκο, αρκεί να χρησιμοποιήσετε καθαρό νερό.
Αντιθαμβωτικά υλικά του εμπορίου	Μη χρησιμοποιείτε αντιθαμβωτικά υλικά του εμπορίου. Πρέπει να χρησιμοποιείτε πάντοτε το καθορισμένο αφυγραντικό ζελέ σιλικόνης.

Γράσο άλλου τύπου εκτός από το καθορισμένο σιλικονούχο γράσο	Χρησιμοποιήστε μόνο το καθορισμένο σιλικονούχο γράσο για το παρέμβυσμα κυκλικής διατομής, γιατί αλλιώς η επιφάνειά του μπορεί να χαλάσει και να προκληθεί εισροή νερού.
Συγκολλητική ύλη	Μη χρησιμοποιείτε συγκολλητική ύλη για επισκευές ή άλλους σκοπούς. Όταν απαιτείται επισκευή, επικοινωνήστε με αντιπρόσωπο ή σταθμό εξυπηρέτησης της OLYMPUS IMAGING CORP.

⑥ Αν πηδήξετε μέσα στο νερό με τη θήκη στο χέρι, αν η θήκη πέσει στο νερό από βάρκα ή πλοίο ή αν το προϊόν εκτεθεί σε άλλες αντίξοες συνθήκες, μπορεί να προκληθεί εισροή νερού. Προσέξτε ιδιαίτερα όταν δίνετε τη θήκη σε κάποιον άλλο κ.λπ.

⑦ Αν το εσωτερικό της θήκης ή η φωτογραφική μηχανή βραχεί λόγω εισροής νερού κ.λπ., σκουπίστε αμέσως όλη την υγρασία και επικοινωνήστε με τον σταθμό εξυπηρέτησης ή τον αντιπρόσωπο στην περιοχή σας.

⑧ Προσέξτε να μην πιέζετε υπερβολικά δυνατά τον επιλογέα ζουμ ή τη βάση του τρίποδου.

⑨ Όταν ταξιδεύετε με το αεροπλάνο, φροντίστε να αφαιρείτε το παρέμβυσμα κυκλικής διατομής. Αλλιώς, ενδέχεται να μην μπορείτε να ανοίξετε τη θήκη λόγω της πίεσης του αέρα.

⑩ Για ασφαλή χρήση της ψηφιακής φωτογραφικής μηχανής που βρίσκεται μέσα στο προϊόν, διαβάστε προσεκτικά το «Εγχειρίδιο οδηγιών» για τη μηχανή.

⑪ Όταν κλείνετε το προϊόν, προσέξτε ιδιαίτερα ώστε να μην πιαστούν ξένα υλικά στο παρέμβυσμα κυκλικής διατομής και στην επιφάνεια επαφής. Μπορεί να προκληθεί εισροή νερού.

⑫ Όταν η ψηφιακή φωτογραφική μηχανή είναι μέσα στη θήκη, δεν μπορείτε να βγάλετε φωτογραφίες χρησιμοποιώντας μόνο το φλας που περιέχει η μηχανή.

Περιεχόμενα

Εισαγωγή 1
Προτού χρησιμοποιήσετε το προϊόν, διαβάστε τις πληροφορίες που ακολουθούν 1
Για ασφαλή χρήση 1

1.Προετοιμασία 6
Έλεγχος του περιεχομένου της συσκευασίας 6
Ονομασίες των εξαρτημάτων 7
Χρήση των παρεχόμενων/προαιρετικών παρελκόμενων 8
Εγκατάσταση και αφαίρεση της καλύπτρας της οθόνης 8
Τοποθέτηση και αφαίρεση του καλύμματος του σώματος 8
Εγκατάσταση και αφαίρεση της θύρας του φακού (PPO-EP01: προαιρετικά) 9

2.Προληπτικός έλεγχος της θήκης 10
Προληπτικός έλεγχος πριν από τη χρήση 10

3.Εγκατάσταση της ψηφιακής φωτογραφικής μηχανής 11
Έλεγχος της ψηφιακής φωτογραφικής μηχανής 11
Άνοιγμα της θήκης 12
Εγκατάσταση του φλας στη φωτογραφική μηχανή 12
Τοποθέτηση της ψηφιακής φωτογραφικής μηχανής 13
Έλεγχος σωστής τοποθέτησης της φωτογραφικής μηχανής 13
Κλείσιμο της θήκης 14
Έλεγχος της λειτουργίας της τοποθετημένης ψηφιακής φωτογραφικής μηχανής 14
Έλεγχος για εισροή νερού 15

4.Τρόπος σύνδεσης του υποβρύχιου φλας 16
Σύνδεση του υποβρύχιου καλωδίου οπτικής ίνας 16

5.Υποβρύχια λήψη φωτογραφιών 17
Τρόπος επιλογής των λειτουργιών λήψης φωτογραφιών 17
Λειτουργίες υποβρύχιας λήψης φωτογραφιών 17

6.Χειρισμός μετά τη λήψη φωτογραφιών 18
Σκούπισμα σταγόνων νερού 18
Απόσπαση της ψηφιακής φωτογραφικής μηχανής 18
Πλύσιμο της θήκης με καθαρό νερό 18
Στέγνωμα της θήκης 19

7.Διατήρηση της υδατοστεγανότητας 20
Αφαίρεση του παρεμβύσματος κυκλικής διατομής 20
Αφαίρεση άμμου, βρομιάς κ.λπ. 20
Εγκατάσταση του παρεμβύσματος κυκλικής διατομής 20
Τρόπος επάλειψης γράσου στο παρέμβυσμα κυκλικής διατομής 21
Αντικατάσταση αναλωσίμων 22

8.Παράρτημα 23
Προδιαγραφές 23
Παρεχόμενα παρελκόμενα για την PT-EP08 23
Προαιρετικά παρελκόμενα 23
Παρεχόμενα παρελκόμενα για την PPO-EP01 (προαιρετικά) 23

1. Προετοιμασία

Έλεγχος του περιεχομένου της συσκευασίας

Ελέγξτε αν το κιβώτιο περιέχει όλα τα παρελκόμενα.
Αν κάποιο παρελκόμενο λείπει ή είναι κατεστραμμένο, επικοινωνήστε με τον αντιπρόσωπο στην περιοχή σας.

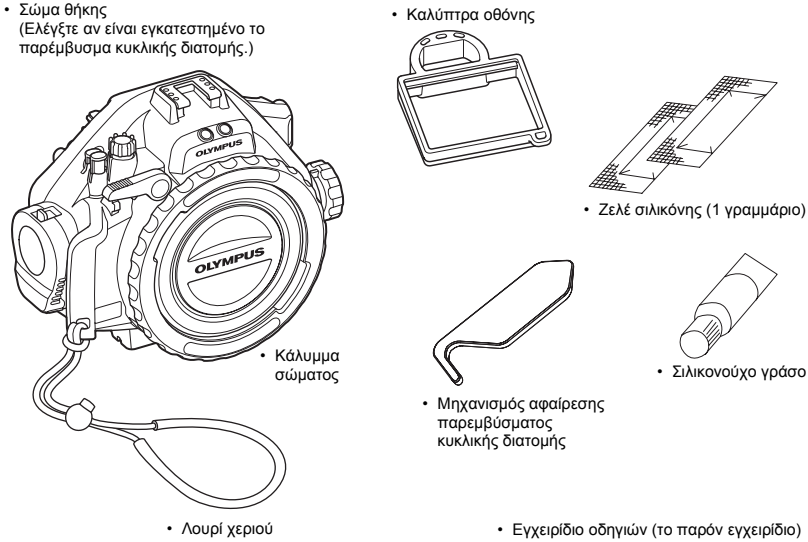

⚠ ΠΡΟΣΟΧΗ:
Μετά την αγορά του προϊόντος, φροντίστε να γίνονται οι εργασίες συντήρησής του ακόμη κι όταν είναι ολοκαίνουριο. Αν παραβλέψετε τις εργασίες αυτές, μπορεί να προκληθεί εισροή νερού.
Για να μάθετε πώς γίνεται η συντήρηση της θήκης, ανατρέξτε στη Σ. 20.

Ονομασίες των εξαρτημάτων

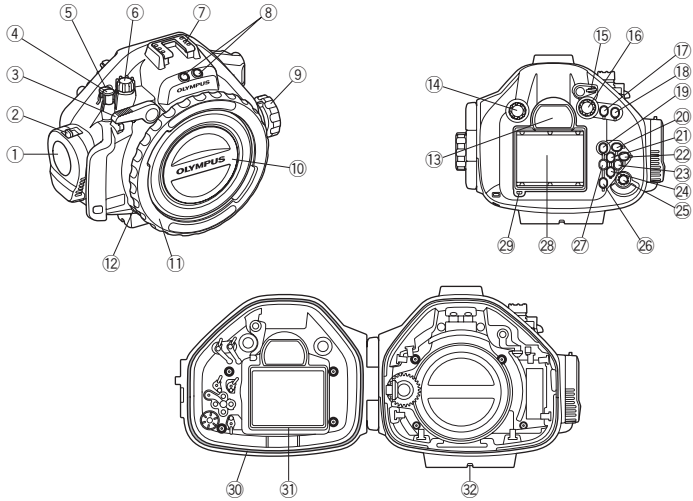

① Επιλογέας για άνοιγμα/κλείσιμο
② Συρόμενη κλειδαριά
*③ Μοχλός κλείστρου
*④ Κουμπί Fn2
*⑤ Κουμπί ● (REC) (εγγραφή)
*⑥ Υποεπιλογέας
⑦ Βάση τοποθέτησης παρελκόμενων
⑧ Υποδοχή για την τοποθέτηση καλωδίου οπτικής ίνας, κάλυμμα
⑨ Επιλογέας ζουμ
⑩ Κάλυμμα σώματος
⑪ Δακτύλιος θύρας
⑫ Συρόμενη κλειδαριά 2
⑬ Παράθυρο EVF
*⑭ Επιλογέας λειτουργιών
*⑮ Μοχλός |◯| (LV)
*⑯ Κύριος επιλογέας
*⑰ Κουμπί ▶ (Αναπαραγωγή)
*⑱ Κουμπί Fn1
*⑲ Κουμπί **MENU**
*⑳ Κουμπί **INFO** (Παρουσίαση πληροφοριών)
*㉑ Κουμπί δρομέα με σταυρό ▲
*㉒ Κουμπί **OK**
*㉓ Κουμπί δρομέα με σταυρό ▶
*㉔ Κουμπί δρομέα με σταυρό ▼
*㉕ Επιλογέας ON/OFF (ενεργοποίηση/απενεργοποίηση)
*㉖ Κουμπί 🗑 (Διαγραφή)
*㉗ Κουμπί δρομέα με σταυρό ◀
㉘ Παράθυρο οθόνης
㉙ Καλύπτρα οθόνης
㉚ Παρέμβυσμα κυκλικής διατομής (POL-EP01)
㉛ Εσωτερική καλύπτρα οθόνης
㉜ Βάση τρίποδου

Σημείωση:
Τα λειτουργικά εξαρτήματα της θήκης που επισημαίνονται με * αντιστοιχούν στα λειτουργικά εξαρτήματα της ψηφιακής φωτογραφικής μηχανής. Όταν δουλεύουν τα λειτουργικά εξαρτήματα της θήκης, θα ισχύουν και οι αντίστοιχες λειτουργίες της ψηφιακής φωτογραφικής μηχανής. Για λεπτομέρειες σχετικά με τις λειτουργίες, ανατρέξτε στο εγχειρίδιο οδηγιών για την ψηφιακή φωτογραφική μηχανή.

Χρήση των παρεχόμενων/προαιρετικών παρελκόμενων

Εγκατάσταση και αφαίρεση της καλύπτρας της οθόνης

■ Εγκατάσταση

Προσαρμόστε την καλύπτρα της οθόνης με τον τρόπο που υποδεικνύεται στην εικόνα ώστε να περάσει μέσα από τον ένα μετά τον άλλο οδηγό πάνω και κάτω από το παράθυρο της οθόνης.
Ύστερα, περάστε την πάνω πλευρά της καλύπτρας της οθόνης μέσα στο κυρτό μέρος.

■ Αφαίρεση

Διευρύνετε και αφαιρέστε την καλύπτρα της οθόνης από τον ένα μετά τον άλλο οδηγό πάνω και κάτω από το παράθυρο της οθόνης.
Ύστερα, αφαιρέστε την πάνω πλευρά της καλύπτρας της οθόνης.

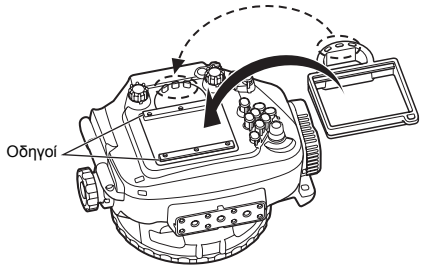

Τοποθέτηση και αφαίρεση του καλύμματος του σώματος

■ Τοποθέτηση

Προσαρμόστε το κυρτό μέρος στην αριστερή και τη δεξιά πλευρά του καλύμματος του σώματος μέσα στο κοίλο μέρος του δακτυλίου της θύρας.
Ύστερα, γυρίστε τον δακτύλιο της θύρας (①) για να κλειδώσει.

■ Αφαίρεση

Γυρίστε τον δακτύλιο της θύρας (③) σύροντας ταυτόχρονα τη συρόμενη κλειδαριά του (②).
Ύστερα, αφαιρέστε το κάλυμμα του σώματος.

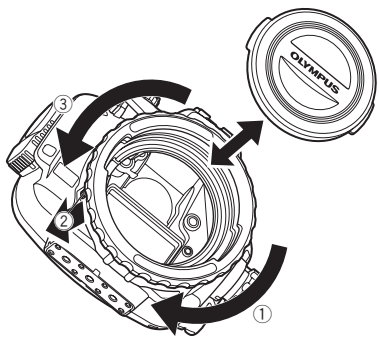

Εγκατάσταση και αφαίρεση της θύρας του φακού (PPO-EP01: προαιρετικά)

Μπορείτε να χρησιμοποιήσετε τη συγκεκριμένη θήκη τοποθετώντας στην μπροστινή πλευρά της την αδιάβροχη θύρα για τον φακό.

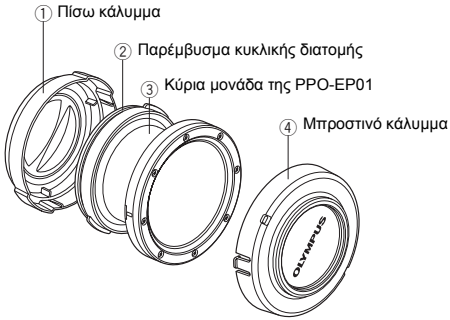

Προσαρμόστε την προεξοχή μέρος του μπροστινού καλύμματος μέσα στο κοίλο μέρος του δακτυλίου του φακού.

■ Εγκατάσταση

Προσαρμόστε το μέρος ◀ (①) της θύρας του φακού μέσα στο κοίλο μέρος στην αριστερή πλευρά του δακτυλίου της θύρας.
Ύστερα, γυρίστε τον δακτύλιο της θύρας (②) για να κλειδώσει.
Ελέγξτε αν είναι κλειδωμένος ο δακτύλιος της θύρας.

■ Αφαίρεση

Γυρίστε τον δακτύλιο της θύρας (④) σύροντας ταυτόχρονα τη συρόμενη κλειδαριά του (③).
Ύστερα, αφαιρέστε τη θύρα του φακού.

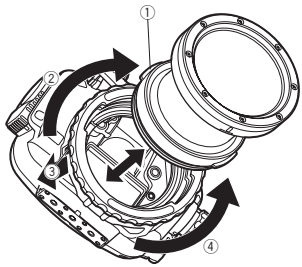

Σημείωση:
Αν χρησιμοποιήσετε τη θύρα του φακού υποβρύχιας λήψης για τη σειρά PT-E, απαιτείται ο προσαρμογέας της θύρας (PAD-EP08: προαιρετικά).
Κατά την εγκατάσταση, προσαρμόστε το μέρος ◀ (①) του προσαρμογέα της θύρας μέσα στο κοίλο μέρος στην αριστερή πλευρά του δακτυλίου της θύρας.
Για να εγκαταστήσετε τη θύρα του φακού, ανατρέξτε στο εγχειρίδιο οδηγιών της.

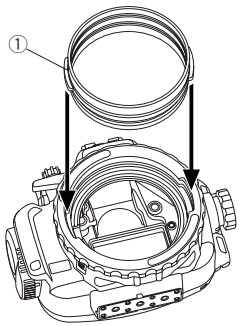

2. Προληπτικός έλεγχος της θήκης

Προληπτικός έλεγχος πριν από τη χρήση

Τα εξαρτήματα της θήκης έχουν υποβληθεί σε ενδελεχή έλεγχο ποιότητας στη διάρκεια της διαδικασίας κατασκευής και οι λειτουργίες της σε εξονυχιστικούς ελέγχους στη διάρκεια της συναρμολόγησης. Συν τοις άλλοις, όλα τα προϊόντα δοκιμάζονται όσον αφορά την πίεση του νερού με ανάλογο σύστημα δοκιμών για να διασφαλιστεί η συμμόρφωση των επιδόσεών τους προς τις προδιαγραφές.
Ωστόσο, η υδατοστεγανότητα μπορεί να χαθεί ανάλογα με τις συνθήκες μεταφοράς και φύλαξης, την κατάσταση συντήρησης κ.λπ.
Πριν από τη χρήση, πρέπει πάντοτε να κάνετε τους προληπτικούς ελέγχους που ακολουθούν.

Προληπτικός έλεγχος

① Προτού τοποθετήσετε την ψηφιακή φωτογραφική μηχανή μέσα στη θήκη, βυθίστε την άδεια θήκη στο νερό για να βεβαιωθείτε ότι είναι υδατοστεγής. Όταν είναι δύσκολο να το κάνετε, μπορείτε να ελέγξετε την υδατοστεγανότητα ανατρέχοντας στην ενότητα «Έλεγχος για εισροή νερού» (Σ. 15).

② Ακολουθούν οι κύριες αιτίες εισροής νερού.
- Αν ξεχάσετε να εγκαταστήσετε το παρέμβυσμα κυκλικής διατομής
- Το παρέμβυσμα κυκλικής διατομής είναι εν μέρει ή όλο έξω από την καθορισμένη εγκοπή.
- Ζημιά, ραγίσματα, φθορά ή παραμόρφωση του παρεμβύσματος κυκλικής διατομής
- Άμμος, ίνες, τρίχες ή άλλα ξένα υλικά κολλημένα πάνω στο παρέμβυσμα κυκλικής διατομής, την εγκοπή του ή την επιφάνεια επαφής του.
- Ζημιά σε εγκοπή ή επιφάνεια επαφής του παρεμβύσματος κυκλικής διατομής.
- Όταν κλείνετε τη θήκη, πιάνεται το προσαρτημένο λουρί ή το ζελέ σιλικόνης.

Κάντε τον έλεγχο αφού διορθώσετε προβλήματα που οφείλονται στις προαναφερόμενες αιτίες.

⚠ ΠΡΟΣΟΧΗ:
Αν τυχόν ο προληπτικός έλεγχος δείξει εισροή νερού υπό κανονικές συνθήκες, πάψτε να χρησιμοποιείτε τη θήκη και επικοινωνήστε με τον αντιπρόσωπο στην περιοχή σας ή με κάποιο σταθμό εξυπηρέτησης της Olympus.

3. Εγκατάσταση της ψηφιακής φωτογραφικής μηχανής

Έλεγχος της ψηφιακής φωτογραφικής μηχανής

Ελέγξτε την ψηφιακή φωτογραφική μηχανή προτού την τοποθετήσετε στη θήκη.

1. Επιβεβαίωση όσον αφορά την μπαταρία

Είναι αδύνατο να αλλάξετε τις μπαταρίες όταν χρησιμοποιείτε τη θήκη. Πριν από τη χρήση, βεβαιωθείτε ότι οι μπαταρίες έχουν ικανοποιητική ισχύ.

2. Έλεγχος του υπολοίπου των φωτογραφιών

Ελέγξτε αν το μέσο αποθήκευσης εικόνων έχει επαρκή χώρο για τον αριθμό των φωτογραφιών που θέλετε να τραβήξετε.

3. Αφαιρέστε από τη φωτογραφική μηχανή το λουρί, το κάλυμμα του φακού και το φίλτρο.

Αν τοποθετήσετε την ψηφιακή φωτογραφική μηχανή χωρίς να βγάλετε το λουρί και το κάλυμμα του φακού, η θήκη δεν θα μπορεί να κλείσει σωστά και μπορεί να προκληθεί εισροή νερού.

4. Προσαρτήστε τον μηχανισμό ζουμ (προαιρετικά) και τον αντιανακλαστικό δακτύλιο (προαιρετικό).

Παράδειγμα φακού 14-42mm IIR

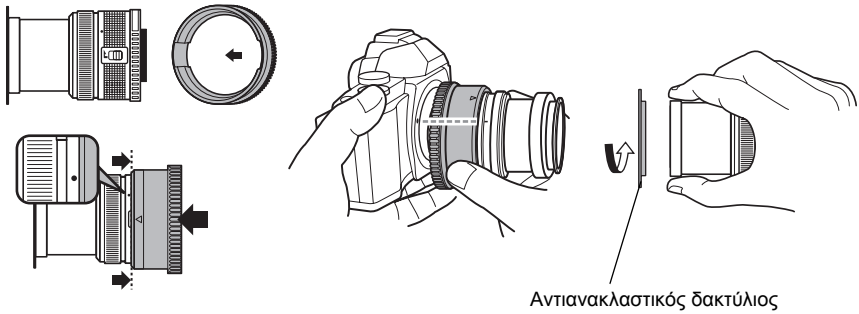

Για λεπτομέρειες, ανατρέξτε στο εγχειρίδιο οδηγιών για τον μηχανισμό του ζουμ και τον αντιανακλαστικό φακό.

	Μηχανισμός ζουμ	Αντιανακλαστικός δακτύλιος
M.ZUIKO DIGITAL ED 14-42mm	PPZR-EP01	POSR-EP01
M.ZUIKO DIGITAL ED 14-42 mm	PPZR-EP02	POSR-EP03
M.ZUIKO DIGITAL ED 9-18mm	PPZR-EP02	POSR-EP02
M.ZUIKO DIGITAL 45mm	–	POSR-EP03/POSR-EP05

* Αν το σώμα της φωτογραφικής μηχανής είναι έκδοσης 1.2 ή μεταγενέστερης, μπορείτε να χρησιμοποιήσετε M.ZUIKO DIGITAL ED 12-50mm χωρίς να χρησιμοποιήσετε τον μηχανισμό του ζουμ και τον αντιανακλαστικό δακτύλιο. Κατά τη χρήση του φακού αυτού, γυρίστε τον δακτύλιο του ζουμ στη θέση « E-ZOOM ».
Όταν επιλέγετε τη λειτουργία υποβρύχιας λήψης (Σ.17), η θέση του ζουμ είναι σταθερή.
Υποβρύχια ευρυγώνια λήψη: Κατάσταση μέγιστης ευρείας γωνίας /
Υποβρύχια λήψη μάκρο: Κατάσταση μέγιστης τηλεφωτογραφίας

5. Απενεργοποιήστε το EVF.

Άνοιγμα της θήκης

① Σύρετε και κρατήστε τη συρόμενη κλειδαριά προς την κατεύθυνση του βέλους (①) και γυρίστε τον επιλογέα για το άνοιγμα/κλείσιμο προς τα δεξιά (②).
② Ανοίξτε το πίσω καπάκι της θήκης προσεκτικά.

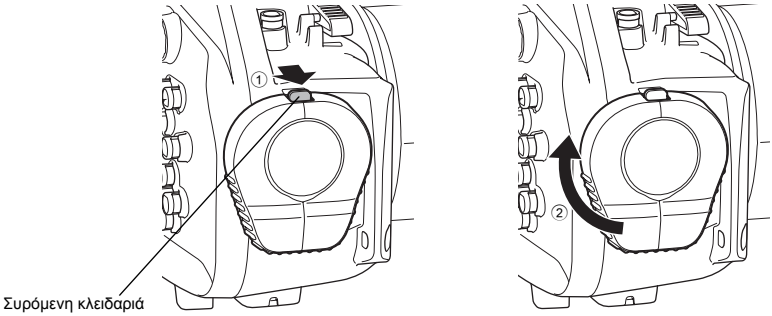

⚠ ΠΡΟΣΟΧΗ:
Μη γυρίσετε υπερβολικά δυνατά τον επιλογέα για το άνοιγμα/κλείσιμο. Μπορεί να πάθει ζημιά ο επιλογέας.

Εγκατάσταση του φλας στη φωτογραφική μηχανή

Εγκαταστήστε το φλας που παρέχεται μαζί με τη φωτογραφική μηχανή.
Μην ανεβάσετε το εξάρτημα εκπομπής φωτός.

Τοποθέτηση της ψηφιακής φωτογραφικής μηχανής

① Βεβαιωθείτε ότι η ψηφιακή φωτογραφική μηχανή είναι απενεργοποιημένη.
② Περάστε προσεκτικά την ψηφιακή φωτογραφική μηχανή μέσα στη θήκη.
③ Περάστε ένα σακουλάκι με ζελέ σιλικόνης (1 γραμμάριο) ανάμεσα στο κάτω μέρος της ψηφιακής φωτογραφικής μηχανής και στη θήκη.
Το σακουλάκι με το ζελέ σιλικόνης παρέχεται για αποτροπή του θαμπώματος.

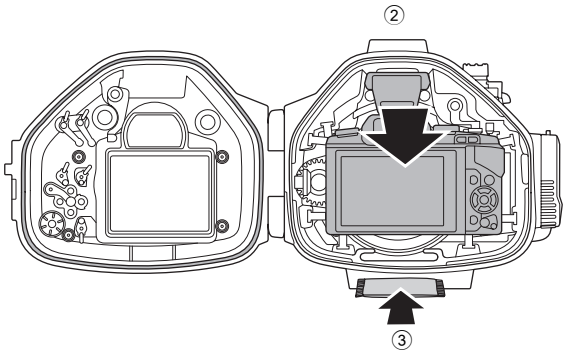

⚠ ΠΡΟΣΟΧΗ:
- Το σακουλάκι με το ζελέ σιλικόνης θα πιαστεί στη θήκη όταν θα την κλείσετε και θα προκληθεί εισροή νερού.
- Όταν χρησιμοποιηθεί ζελέ σιλικόνης, θα μειωθεί η δυνατότητα απορρόφησης της υγρασίας. Πρέπει πάντα να αντικαθιστάτε το ζελέ σιλικόνης αφού ανοίξετε και κλείσετε τη θήκη.

Έλεγχος σωστής τοποθέτησης της φωτογραφικής μηχανής

Προτού κλείσετε τη θήκη, ελέγξτε τα σημεία που ακολουθούν.
- Η ψηφιακή φωτογραφική μηχανή είναι κατάλληλα τοποθετημένη;
- Έχετε τοποθετήσει ζελέ σιλικόνης σε όλο το καθορισμένο σημείο;
- Το παρέμβυσμα κυκλικής διατομής είναι κατάλληλα προσαρτημένο στο ειδικό άνοιγμα πάνω στη θήκη;
- Υπάρχει βρομιά ή ξένα υλικά πάνω στο παρέμβυσμα κυκλικής διατομής ή την επιφάνεια επαφής τους στο μπροστινό καπάκι;
- Έχει γίνει συντήρηση όσον αφορά τη λειτουργία υδατοστεγανότητας; (Για λεπτομέρειες σχετικά με τη συντήρηση, ανατρέξτε στην ενότητα «Διατήρηση της υδατοστεγανότητας» (Σ.20) στο παρόν εγχειρίδιο.)

Κλείσιμο της θήκης

① Κλείστε προσεκτικά τη θήκη ευθυγραμμίζοντας την προεξοχή τοποθέτησης του πίσω καπακιού με την αντίστοιχη εγκοπή.
② Γυρίστε προς τα δεξιά τον μετρητή του επιλογέα για το άνοιγμα/κλείσιμο.
• Η θήκη κλείνει ερμητικά.

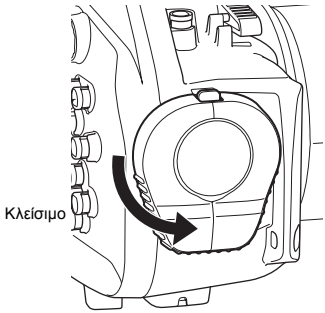

⚠ ΠΡΟΣΟΧΗ:
• Αν δεν γυρίσετε ως το τέρμα τον επιλογέα για το άνοιγμα/κλείσιμο, η θήκη δεν θα κλείσει ερμητικά. Τότε θα προκληθεί εισροή νερού.
• Κλείστε το πίσω καπάκι της θήκης χωρίς να πιαστεί το κάλυμμα του φακού ή το λουρί της καλύπτρας της οθόνης. Αλλιώς, μπορεί να προκληθεί εισροή νερού.

Έλεγχος της λειτουργίας της τοποθετημένης ψηφιακής φωτογραφικής μηχανής

Αφού κλείσετε ερμητικά τη θήκη, ελέγξτε αν η φωτογραφική μηχανή λειτουργεί κανονικά.
• Γυρίστε τον επιλογέα ON/OFF στη θήκη και επιβεβαιώστε ότι η φωτογραφική
• μηχανή ενεργοποιείται/απενεργοποιείται.
• Γυρίστε τον επιλογέα λειτουργιών στη θήκη και βεβαιωθείτε ότι ο τρόπος λειτουργίας της φωτογραφικής μηχανής αλλάζει σωστά.
• Πιέστε τον μοχλό του κλείστρου στη θήκη και βεβαιωθείτε ότι αποδεσμεύεται το κλείστρο της φωτογραφικής μηχανής.
• Χρησιμοποιήστε τον επιλογέα ζουμ στη θήκη και βεβαιωθείτε ότι η ρύθμιση του φακού της φωτογραφικής μηχανής γίνεται σωστά.
• Χρησιμοποιήστε άλλα κουμπιά ρύθμισης στη θήκη και βεβαιωθείτε ότι η φωτογραφική μηχανή λειτουργεί σωστά και με τον προβλεπόμενο τρόπο.

Έλεγχος για εισροή νερού

Παρακάτω εξηγείται η διαδικασία του τελικού ελέγχου μετά την τοποθέτηση της φωτογραφικής μηχανής. Ο έλεγχος αυτός πρέπει να γίνεται πάντα. Γίνεται εύκολα σε δεξαμενή νερού ή μπανιέρα. Επιβεβαιώστε ότι τα διάφορα κουμπιά λειτουργούν σωστά. Ο έλεγχος διαρκεί περίπου 5 λεπτά.

- Καταρχάς, βυθίστε τη θήκη μόνο για 3 δευτερόλεπτα και ελέγξτε μήπως έχει περάσει νερό μέσα στη θήκη.
- Ύστερα, βυθίστε τη θήκη για 30 δευτερόλεπτα και ελέγξτε μήπως έχει περάσει νερό μέσα στη θήκη.
- Ύστερα, βυθίστε τη θήκη για 3 λεπτά, χρησιμοποιήστε όλα τα κουμπιά και όλους τους μοχλούς και ελέγξτε τα εξής:
  - αν έχει περάσει έστω και μία σταγόνα νερού μέσα στη θήκη.
  - αν η θήκη έχει θαμπώσει εσωτερικά.
  - αν έχει περάσει νερό μέσα στη θήκη.
- Αν το εσωτερικό της θήκης θαμπώσει ή αν περάσει μέσα στη θήκη έστω και μία σταγόνα νερού, επαναλάβετε τις εργασίες συντήρησης για το παρέμβυσμα κυκλικής διατομής και κάντε ξανά τον έλεγχο για εισροή νερού.

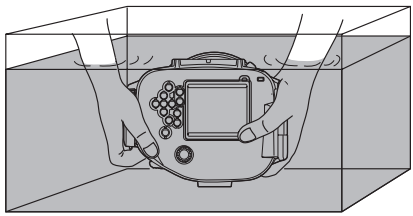

4. Τρόπος σύνδεσης του υποβρύχιου φλας

Σύνδεση του υποβρύχιου καλωδίου οπτικής ίνας

Για να συνδέσετε το υποβρύχιο φλας UFL-2 (προαιρετικό) στη θήκη χρησιμοποιώντας υποβρύχιο καλώδιο οπτικής ίνας (προαιρετικά: PTCB-E02), ακολουθήστε τις παρακάτω διαδικασίες.

Τρόπος σύνδεσης του υποβρύχιου καλωδίου οπτικής ίνας

① Βγάλτε το κάλυμμα από την υποδοχή για το καλώδιο οπτικής ίνας.

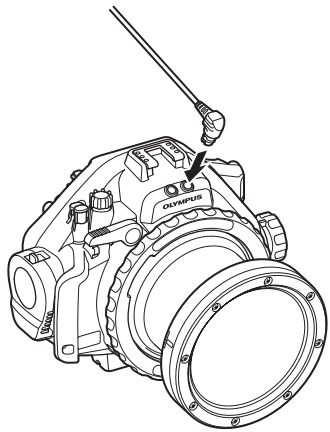

② Περάστε το βύσμα του υποβρυχίου καλωδίου οπτικής ίνας ως το τέρμα του μέσα στην υποδοχή για το καλώδιο αυτό.

Ρύθμιση της ψηφιακής φωτογραφικής μηχανής

Ενεργοποιήστε (επιλογή ON) τη λειτουργία RC της φωτογραφικής μηχανής ώστε να ενεργοποιηθεί το ενσωματωμένο φλας της μηχανής.

Στην περίπτωση του UFL-2, απενεργοποιήστε τη λειτουργία RC (επιλογή OFF).
Για λεπτομέρειες, ανατρέξτε στο εγχειρίδιο οδηγιών του UFL-2.

Στην περίπτωση του UFL-1, συνδέστε το βύσμα του καλωδίου οπτικής ίνας με τον ίδιο τρόπο.
Απενεργοποιήστε τη λειτουργία RC της φωτογραφικής μηχανής (επιλογή OFF).

5. Υποβρύχια λήψη φωτογραφιών

Τρόπος επιλογής των λειτουργιών λήψης φωτογραφιών

Μπορείτε εύκολα να ρυθμίσετε την υποβρύχια λειτουργία να αντιστοιχεί σε κάποιο κουμπί Fn της ψηφιακής φωτογραφικής μηχανής.
Επιλέξτε [/] στο [MENU] ⇨ [] του [] ⇨ [Λειτουργία Fn1] ή [Λειτουργία Fn2] στο [Κουμπί Λειτουργίας] και ύστερα πιέστε το κουμπί OK.
* [menu display]: η επιλογή αυτή του [] στο [MENU] πρέπει να έχει τη ρύθμιση ON.

Σημείωση:
- Πιέστε το κουμπί Fn1 (Fn2) για εναλλαγή των λειτουργιών «Υποβρύχια ευρυγώνια λήψη» και «Υποβρύχια λήψη μάκρο».
- Γυρίστε τον επιλογέα λειτουργιών για προσωρινή έξοδο από τη λειτουργία υποβρύχιας λήψης. Για επιστροφή στη λειτουργία υποβρύχιας λήψης, πιέστε ξανά το κουμπί Fn1 (Fn2).
- Ωστόσο, αν πιέσετε το κουμπί Fn στις λειτουργίες SCN, ART, iAUTO και λήψης ταινίας, η φωτογραφική μηχανή δεν θα περάσει σε λειτουργία υποβρύχιας λήψης.

Για λεπτομέρειες, ανατρέξτε στο εγχειρίδιο οδηγιών για την ψηφιακή φωτογραφική μηχανή.

Λειτουργίες υποβρύχιας λήψης φωτογραφιών

■ Υποβρύχια ευρυγώνια λήψη

Είναι κατάλληλη για τη λήψη σκηνών που εκτείνονται σε μεγάλο πλάτος, όπως ένα κοπάδι ψαριών που κολυμπούν στο νερό. Οι μπλε αποχρώσεις του φόντου είναι έντονες κατά την αναπαραγωγή.

■ Υποβρύχια λήψη μάκρο

Είναι κατάλληλη για κοντινά πλάνα μικρών ψαριών και άλλων υποθαλάσσιων πλασμάτων. Τα φυσικά χρώματα του βυθού αποδίδονται με ακρίβεια κατά την αναπαραγωγή.

Σημείωση:
Κατά την εγγραφή των ταινιών μπορεί να καταγραφεί ο ήχος λειτουργίας της φωτογραφικής μηχανής.

6. Χειρισμός μετά τη λήψη φωτογραφιών

Σκούπισμα σταγόνων νερού

Μετά την υποβρύχια λήψη φωτογραφιών, σκουπίστε καλά τη θήκη ώστε να μη μείνει ούτε μία σταγόνα νερού. Χρησιμοποιήστε αέρα υπό πίεση ή μαλακό πανί χωρίς χνούδι για να σκουπίσετε προσεκτικά τη θήκη ώστε να μη μείνει υγρασία στο μεντεσέ ανάμεσα στο μπροστινό και το πίσω καπάκι, στον μοχλό αποδέσμευσης του κλείστρου και στον επιλογέα για το άνοιγμα/κλείσιμο.

⚠ ΠΡΟΣΟΧΗ:
Το νερό που έχει μείνει ανάμεσα στο μπροστινό και το πίσω καπάκι μπορεί να περάσει μέσα στη θήκη μόλις την ανοίξετε. Σκουπίστε προσεκτικά τα σημεία αυτά.

Απόσπαση της ψηφιακής φωτογραφικής μηχανής

Ανοίξτε προσεκτικά τη θήκη και βγάλτε την ψηφιακή φωτογραφική μηχανή.

⚠ ΠΡΟΣΟΧΗ:
- Όταν ανοίξετε τη θήκη, φροντίστε να μην περάσει μέσα στη θήκη και/ή πάνω στην ψηφιακή μηχανή νερό από την έξω πλευρά (π.χ. σταγόνες από τα μαλλιά σας ή τη στολή κατάδυσης)!
- Προτού ανοίξετε τη θήκη, βεβαιωθείτε ότι τα χέρια ή τα γάντια σας είναι απόλυτα καθαρά (δεν έχουν άμμο, ξεφτισμένες ίνες κ.λπ.).
- Ποτέ μην ανοίγετε τη θήκη σε σημεία όπου μπορεί να έρθουν πιτσιλιές ή σταγόνες νερού ή όπου ο αέρας μπορεί να φέρει άμμο ή σκόνη. Αν κάτι τέτοιο δεν είναι δυνατό, για παράδειγμα αν χρειάζεται να αλλάξετε την μπαταρία ή την κάρτα μνήμης, πρέπει να προστατέψετε τη θήκη και τη φωτογραφική μηχανή από τον αέρα ή το νερό με πλαστική σακούλα ή κάτι παρόμοιο.
- Ποτέ μην αγγίζετε την ψηφιακή φωτογραφική μηχανή και/ή την μπαταρία όταν τα χέρια σας είναι βρεγμένα με θαλασσινό νερό.

Πλύσιμο της θήκης με καθαρό νερό

Μετά τη χρήση, κλείστε ξανά τη θήκη αφού βγάλετε τη φωτογραφική μηχανή και πλύνετέ την καλά με καθαρό νερό το συντομότερο δυνατό.
Μετά τη χρήση σε θαλασσινό νερό, σωστό θα είναι να βυθίσετε τη θήκη για συγκεκριμένο χρονικό διάστημα (30 λεπτά έως 1 ώρα) σε καθαρό νερό ώστε να φύγει το αλάτι.

⚠ ΠΡΟΣΟΧΗ:
- Όταν σε κάποιο σημείο το νερό έχει μεγάλη πίεση, μπορεί να προκληθεί η εισροή του. Προτού πλύνετε τη θήκη με νερό, βγάλτε την ψηφιακή φωτογραφική μηχανή.
- Χρησιμοποιήστε τον μοχλό του κλείστρου και διάφορα κουμπιά του προϊόντος μέσα σε καθαρό νερό για να φύγει το αλάτι που έχει κολλήσει στους άξονες. Μην αποσυναρμολογείτε τη θήκη για να την καθαρίσετε.
- Η θήκη μπορεί να μη λειτουργεί σωστά αν το αλάτι στεγνώσει πάνω της. Πρέπει πάντα να ξεπλένετε το αλάτι μετά τη χρήση.

Στέγνωμα της θήκης

Αφού πλύνετε τη θήκη με καθαρό νερό, χρησιμοποιήστε μαλακό πανί χωρίς χνούδι για να σκουπίσετε κάθε σταγόνα και αφήστε τη θήκη να στεγνώσει εντελώς στη σκιά και σε σημείο με καλό εξαερισμό.

⚠ ΠΡΟΣΟΧΗ:
Μη χρησιμοποιείτε πιστολάκι μαλλιών με ζεστό αέρα ή οτιδήποτε παρόμοιο για να στεγνώσετε τη θήκη και μην την αφήνετε εκτεθειμένη στον ήλιο, γιατί μπορεί να χαλάσει και να παραμορφωθεί η θήκη και να πάθει ζημιά το παρέμβυσμα κυκλικής διατομής, οπότε θα προκληθεί εισροή νερού.
Όταν σκουπίζετε τη θήκη, προσέξτε να μην τη γρατζουνίσετε.

7. Διατήρηση της υδατοστεγανότητας

Το παρέμβυσμα κυκλικής διατομής είναι αναλώσιμο. Πριν από κάθε χρήση, κάντε τις απαραίτητες εργασίες συντήρησης. Φροντίστε να κάνετε τις εργασίες συντήρησης στο παρέμβυσμα κυκλικής διατομής με τον τρόπο που περιγράφεται παρακάτω. Αν αμελήσετε τις εργασίες αυτές, μπορεί να προκληθεί εισροή νερού.
Οι εργασίες πρέπει να γίνονται σε σημείο χωρίς άμμο ή σκόνη και αφού πλύνετε και στεγνώσετε τα χέρια σας.

Αφαίρεση του παρεμβύσματος κυκλικής διατομής

Ανοίξτε τη θήκη (τη θύρα του φακού) και αφαιρέστε το παρέμβυσμα κυκλικής διατομής.

Διαδικασία

① Περάστε τον μηχανισμό αφαίρεσης του παρεμβύσματος κυκλικής διατομής μέσα στο κενό ανάμεσα στο παρέμβυσμα και στο τοίχωμα της εγκοπής του.
② Φέρτε τη μύτη του μηχανισμού αφαίρεσης κάτω από το τοποθετημένο παρέμβυσμα κυκλικής διατομής. (Προσέξτε να μην καταστρέψετε την εγκοπή με τη μύτη του μηχανισμού αφαίρεσης του παρεμβύσματος κυκλικής διατομής.)
③ Σηκώστε το παρέμβυσμα κυκλικής διατομής, πιάστε το με τα ακροδάχτυλά σας και τραβήξτε το για να το βγάλετε από τη θήκη.

Αφαίρεση άμμου, βρομιάς κ.λπ.

Αφού ελέγξετε με το μάτι το παρέμβυσμα κυκλικής διατομής και βεβαιωθείτε ότι έχει καθαρίσει, πιέστε απαλά με τα ακροδάχτυλά σας όλη την περιφέρειά του για να δείτε μήπως έχει κολλήσει άμμος και οποιοδήποτε άλλο ξένο υλικό και μήπως υπάρχουν φθορές και ραγίσματα.
Απομακρύνετε με μαλακό πανί ή βαμβάκι κάθε ξένο υλικό που έχει κολλήσει στην εγκοπή του παρεμβύσματος κυκλικής διατομής. Επίσης, απομακρύνετε άμμο ή βρομιά που ίσως έχει κολλήσει σε οποιοδήποτε σημείο της θήκης έρχεται σε επαφή με το παρέμβυσμα κυκλικής διατομής.

⚠ ΠΡΟΣΟΧΗ:
- Όταν χρησιμοποιείτε αιχμηρό αντικείμενο για να βγάλετε το παρέμβυσμα κυκλικής διατομής ή για να καθαρίσετε το εσωτερικό της εγκοπής του, μπορεί να προκληθεί ζημιά στη θήκη και στο παρέμβυσμα καθώς και εισροή νερού.
- Την ώρα που ελέγχετε το παρέμβυσμα κυκλικής διατομής με τα δάχτυλα, προσέξτε να μην το τεντώσετε.
- Ποτέ μη χρησιμοποιείτε οινόπνευμα, αραιωτικό, βενζίνη ή παρόμοια διαλυτικά ή χημικά απορρυπαντικά για να καθαρίσετε το παρέμβυσμα κυκλικής διατομής. Με τη χρήση χημικών αυτού του είδους είναι πιθανό να προκληθεί ζημιά στο παρέμβυσμα κυκλικής διατομής ή να μειωθεί η διάρκεια ζωής του.

Εγκατάσταση του παρεμβύσματος κυκλικής διατομής

Βεβαιωθείτε ότι δεν υπάρχουν κολλημένα ξένα υλικά, απλώστε ένα λεπτό στρώμα γράσου για παρελκόμενα στο παρέμβυσμα κυκλικής διατομής και προσαρμόστε το παρέμβυσμα μέσα στην εγκοπή.
Την ίδια στιγμή, βεβαιωθείτε ότι το παρέμβυσμα κυκλικής διατομής δεν προεξέχει από την εγκοπή.
Όταν κλείσετε το προϊόν, βεβαιωθείτε ότι δεν υπάρχουν τρίχες, ίνες, κόκκοι άμμου ή άλλα ξένα υλικά κολλημένα όχι μόνο πάνω στο παρέμβυσμα κυκλικής διατομής αλλά και στην επιφάνεια επαφής (μπροστινό κάλυμμα). Έστω και μία τρίχα ή ένας κόκκος άμμου μπορεί να προκαλέσει εισροή νερού. Ελέγξτε με ιδιαίτερη προσοχή.

Τρόπος επάλειψης γράσου στο παρέμβυσμα κυκλικής διατομής

① Απλώστε μόνο το ειδικό λιπαντικό της Olympus σε κάθε παρέμβυσμα κυκλικής διατομής.		Βεβαιωθείτε ότι τα δάχτυλά σας και το παρέμβυσμα κυκλικής διατομής δεν είναι βρόμικα και πιέστε ώστε να πέσουν περίπου 5 χιλιοστά λιπαντικού πάνω σ' ένα δάχτυλό σας. (Τα 5 χιλιοστά είναι η σωστότερη ποσότητα.)
② Απλώστε το λιπαντικό πάνω σε ολόκληρη την περιφέρεια του παρεμβύσματος κυκλικής διατομής.		Με 3 δάχτυλα απλώστε το γράσο πάνω σε ολόκληρη την περιφέρεια του παρεμβύσματος κυκλικής διατομής. Προσέξτε να μην πιέσετε πολύ δυνατά και τεντωθεί το παρέμβυσμα κυκλικής διατομής.
③ Ελέγξτε μήπως το παρέμβυσμα κυκλικής διατομής έχει γρατζουνιές ή ανώμαλα σημεία.		Αφού απλώσετε το λιπαντικό, ελέγξτε με το μάτι και το χέρι μήπως το παρέμβυσμα κυκλικής διατομής έχει γρατζουνιές και αν η επιφάνειά του είναι λεία. Αν έχει σημάδια φθοράς, αντικαταστήστε το με καινούριο παρέμβυσμα κυκλικής διατομής.

⚠ ΠΡΟΣΟΧΗ:

- Πρέπει πάντα να κάνετε τις εργασίες συντήρησης της υδατοστεγανότητας ακόμη και όταν η θήκη έχει ανοιχτεί για κάθε λήψη φωτογραφίας. Αν αμελήσετε τις εργασίες αυτές, μπορεί να προκληθεί εισροή νερού.
- Όταν δεν πρόκειται να χρησιμοποιήσετε τη θήκη για μεγάλο χρονικό διάστημα, αφαιρέστε το παρέμβυσμα κυκλικής διατομής από την εγκοπή για να μην παραμορφωθεί το παρέμβυσμα, απλώστε λεπτό στρώμα σιλικονούχου γράσου και φυλάξτε τη θήκη σε καθαρή πλαστική σακούλα ή άλλο παρόμοιο υλικό.

Παραδείγματα ξένων υλικών που μπορεί να κολλήσουν στο παρέμβυσμα κυκλικής διατομής

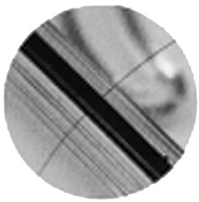

Τρίχες

Ίνες

Κόκκοι άμμου

Αντικατάσταση αναλωσίμων

- Το παρέμβυσμα κυκλικής διατομής είναι αναλώσιμο. Ανεξάρτητα από τη συχνότητα χρήσης της θήκης, συνιστάται η αντικατάσταση του παρεμβύσματος κυκλικής διατομής τουλάχιστον μία φορά τον χρόνο.
- Η κατάσταση του παρεμβύσματος κυκλικής διατομής επηρεάζεται από τις συνθήκες χρήσης και φύλαξης. Αντικαταστήστε το παρέμβυσμα κυκλικής διατομής ακόμη και προτού περάσει ένας χρόνος αν παρουσιάσει σημάδια φθοράς, ραγίσματος ή απώλειας της ελαστικότητάς του.

⚠ ΠΡΟΣΟΧΗ:

- Χρησιμοποιήστε γνήσια προϊόντα της Olympus, δηλαδή σιλικονούχο γράσο, ζελέ σιλικόνης και παρέμβυσμα κυκλικής διατομής.
- Μην προσπαθήσετε να αντικαταστήσετε μόνοι σας το παρέμβυσμα κυκλικής διατομής.
- Συνιστούμε περιοδικό έλεγχο.

8. Παράρτημα

Προδιαγραφές

■ Υποβρύχια θήκη PT-EP08

Διαθέσιμα μοντέλα	Ψηφιακή φωτογραφική μηχανή E-M5 της Olympus
Αντοχή στην πίεση	Βάθος έως και 45 μέτρα
Κύρια υλικά	Κύριο σώμα: Πολυκαρβονικό υλικό Παρεμβύσματα κυκλικής διατομής: Σιλικονούχο λάστιχο
Διαστάσεις	Πλάτος 201 χιλιοστά × ύψος 163 χιλιοστά × βάθος 114 χιλιοστά
Βάρος	1.030 γραμμάρια (χωρίς θύρα φακού, φωτογραφική μηχανή και παρελκόμενα)
Βάρος κάτω από το νερό	Περίπου –15 γραμμάρια (μαζί με φωτογραφική μηχανή, φακό (14-42mm IIR), μηχανισμό ζουμ, αντιανακλαστικό δακτύλιο, μπαταρία και κάρτα μέσων) (σε γλυκό νερό)

* Διατηρούμε το δικαίωμα να αλλάξουμε την εξωτερική εμφάνιση και τις προδιαγραφές χωρίς να προηγηθεί σχετική ειδοποίηση.

Παρεχόμενα παρελκόμενα για την PT-EP08

Παρέμβυσμα κυκλικής διατομής: POL-EP01
Ζελέ σιλικόνης: SILCA-5S
Κάλυμμα σώματος: PBC-EP08
Σιλικονούχο γράσο: PSOLG-2
Καλύπτρα οθόνης: PFUD-EP08

Προαιρετικά παρελκόμενα

Σιλικονούχο γράσο: PSOLG-3
Βραχίονας: PTBK-E01/PTBK-E02
Υποβρύχιο φλας: UFL-2/UFL-1
Φακός μάκρο για υποβρύχιες θήκες: PTMC-01
Υποβρύχιο καλώδιο οπτικής ίνας: PTCB-E02
Μικρός βραχίονας: PTSA-02/PTSA-03
Προσαρμογέας φακού μάκρο: PMLA-EP01
Μηχανισμός ζουμ: PPZR-EP01/PPZR-EP02
Αντιανακλαστικός δακτύλιος: POSR-EP01/POSR-EP02/POSR-EP03/POSR-EP05
Υποβρύχιος προσαρμογέας επέκτασης: PAD-EP08

* Όταν χρησιμοποιείτε PTBK-E01 σε συνδυασμό με τη θήκη, για το εξάρτημα με τις βίδες απαιτούνται οι αντίστοιχες ροδέλες.
Αν στη συσκευασία της PTBK-E01 δεν υπάρχουν οι αντίστοιχες ροδέλες, θα πρέπει να επικοινωνήσετε με το κέντρο υποστήριξης πελατών.

■ Αδιάβροχη θύρα φακού για την PPO-EP01 (προαιρετικά)

Διαθέσιμες θήκες	PT-EP08
Αντοχή στην πίεση	Βάθος έως και 45 μέτρα
Κύρια υλικά	Κύριο σώμα: Πολυκαρβονικό υλικό Παρέμβυσμα κυκλικής διατομής: Σιλικονούχο λάστιχο
Διαστάσεις	Μέγιστη διάμετρος 120 χιλιοστά × βάθος 89 χιλιοστά
Βάρος	Περίπου 440 γραμμάρια (χωρίς παρελκόμενα)

* Διατηρούμε το δικαίωμα να αλλάξουμε την εξωτερική εμφάνιση και τις προδιαγραφές χωρίς να προηγηθεί σχετική ειδοποίηση.

Παρεχόμενα παρελκόμενα για την PPO-EP01 (προαιρετικά)

Παρέμβυσμα κυκλικής διατομής: POL-E301
Πίσω κάλυμμα θύρας: PRPC-EP01
Σιλικονούχο γράσο: PSOLG-2
Μπροστινό κάλυμμα (σώματος): PBC-EP01

Μπορείτε να αγοράσετε τα παρελκόμενα. Δεν μπορείτε να χρησιμοποιήσετε προϊόντα για άλλους τύπους μοντέλων εκτός απ' αυτά που περιγράφονται παραπάνω.

MEMO

MEMO

MEMO

OLYMPUS®

http://www.olympus.com/

OLYMPUS IMAGING CORP.

Shinjuku Monolith, 3-1 Nishi-Shinjuku 2-chome, Shinjuku-ku, Tokyo, Japan

OLYMPUS IMAGING AMERICA INC.

3500 Corporate Parkway, P.O. Box 610, Center Valley, PA 18034-0610, U.S.A. Tel. 484-896-5000

Technical Support (USA)

24/7 online automated help: http://www.olympusamerica.com/support
Phone customer support: Tel. 1-888-553-4448 (Toll-free)

Our phone customer support is available from 9 am to 9 pm
(Monday to Friday) ET
E-Mail: distec@olympus.com
Olympus software updates can be obtained at: http://www.olympusamerica.com/digital

OLYMPUS EUROPA HOLDING GMBH

Premises: Wendenstrasse 14-18, 20097 Hamburg, Germany
Tel: +49 40-23 77 3-0 / Fax: +49 40-23 07 61
Goods delivery: Modul H, Willi-Bleicher Str. 36, 52353 Düren, Germany
Letters: Postfach 10 49 08, 20034 Hamburg, Germany

European Technical Customer Support:

Please visit our homepage **http://www.olympus-europa.com**
or call our TOLL FREE NUMBER* : **00800 - 67 10 83 00**
for Austria, Belgium, Denmark, Finland, France, Germany, Italy, Luxemburg, Netherlands, Norway, Portugal, Spain, Sweden, Switzerland, United Kingdom
* Please note some (mobile) phone services providers do not permit access or request an additional prefix to +800 numbers.

For all European Countries not listed and in case that you can't get connected to the above mentioned number, please make use of the following CHARGED NUMBERS: **+49 180 5 - 67 10 83** or **+49 40 - 237 73 4899**
Our Technical Customer Support is available from 9 am to 6 pm MET (Monday to Friday)

©2012 OLYMPUS IMAGING CORP.

VM597501