OLYMPUS

PT-EP12

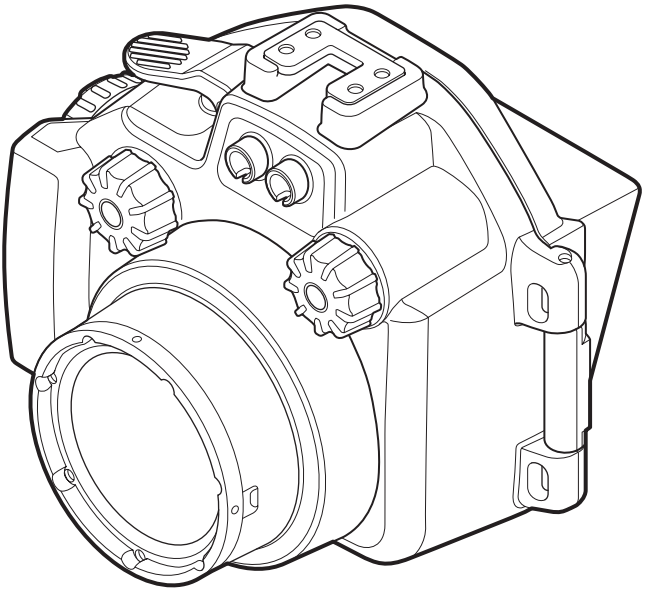

Руководство по эксплуатации

RU

- Благодарим вас за покупку подводного бокса PT-EP12 (далее — "бокс").
- Внимательно прочтите эту инструкцию по эксплуатации — это поможет вам правильно и безопасно пользоваться изделием. После прочтения сохраните это руководство, чтобы в дальнейшем обращаться к нему за справкой.
- Неправильная эксплуатация изделия может привести к нарушению водонепроницаемости и таким повреждениям находящейся в боксе фотокамеры, которые могут полностью вывести фотокамеру из строя.
- Перед использованием изделия проведите тщательную проверку согласно с рекомендациями данного руководства.

Введение

- Несанкционированное копирование этого руководства, полностью или частично, запрещено, за исключением копирования для личного пользования. Несанкционированное воспроизведение категорически запрещено.
- OLYMPUS IMAGING CORP. не несет ответственности за какие бы то ни было потери прибыли или другие потери третьих лиц, понесенные в результате неправильного использования этого изделия.

Перед использованием, пожалуйста, прочтите следующее

- Бокс является высокоточным изделием, которое предназначено для использования под водой на глубине до 45 м. При использовании изделия соблюдайте необходимые меры предосторожности.
- Чтобы правильно использовать бокс, внимательно прочтите эту инструкцию по эксплуатации и ознакомьтесь с указаниями по эксплуатации изделия, проведению проверки перед использованием, техническому обслуживанию и хранению после использования.
- OLYMPUS IMAGING CORP. не несет никакой ответственности за несчастные случаи, вызванные погружением цифровой фотокамеры в воду. Кроме того, не подлежат компенсации убытки в связи с внутренними повреждениями или утратой записанного материала из-за попадания воды внутрь фотокамеры.
  Учтите возможность этих повреждений, застраховав камеру перед эксплуатацией по своему усмотрению.
- OLYMPUS IMAGING CORP. не берет на себя обязательств по выплате компенсации за несчастные случаи (получение травм или материальный ущерб) во время использования изделия.

Безопасная эксплуатация

В данном руководстве используются различные пиктограммы, информирующие о правильном использовании изделия, а также предупреждающие об опасности причинения вреда пользователю, другим лицам или имуществу. Ниже приведены эти пиктограммы и пояснения к ним.

⚠ **ОСТОРОЖНО**	Несоблюдение этих указаний может привести к серьезным травмам, в том числе со сметрельным исходом.
⚠ **ВНИМАНИЕ**	Несоблюдение этих указаний может привести к травмам или повреждению имущества.

⚠ ОСТОРОЖНО

① Храните это изделие в месте, недоступном для детей. Возможны следующие несчастные случаи:
- Травмы вследствие падения изделия на человека с большой высоты.
- Защемление частей тела открывающимися и закрывающимися компонентами изделия.
- Проглатывание мелких деталей уплотнительных колец, силиконовой смазки или силикатного геля гель. В случае проглатывания какой-либо детали немедленно обратитесь к врачу.

② Не следует оставлять цифровую фотокамеру внутри данного изделия, если из нее не вынута батарея.
Хранение с установленной батареей питания может привести к протеканию батареи или к возникновению пожара.

③ В случае попадания воды внутрь этого изделия, когда в нем находится фотокамера, следует сразу же извлечь из фотокамеры батарею. Существует вероятность воспламенения и взрыва вследствие выделения водорода.

④ Это изделие изготовлено из полимерного материала. Вследствие ударов о камни или другие тяжелые предметы изделие может разбиться с образованием острых травмоопасных краев. При использовании изделия соблюдайте необходимые меры предосторожности.

⚠ ВНИМАНИЕ

① Не пытайтесь разбирать или переделывать это изделие. Это может привести к нарушению водонепроницаемости или к поломке. OLYMPUS IMAGING CORP. не несет ответственности за утрату графических данных вследствие разборки, ремонта, переделки и т.п. этого изделия лицами, не имеющими на то разрешения компании.

② Использование или хранение изделия в перечисленных ниже условиях или местах может привести к неправильному функционированию, поломкам, повреждениям, пожарам, запотеванию внутренних частей или нарушению водонепроницаемости. Этого следует избегать.
- Места с высокими температурами, например подверженные попаданию прямых солнечных лучей, автомобили и т.д.
- Места вблизи открытого огня
- Глубина под водой более 45 м
- Места вблизи источников вибрации
- Места с высокой температурой, высокой влажностью или резкой сменой температур
- Места, где есть летучие вещества

③ Открывание и закрывание изделия в местах, где много песка, пыли или грязи, может ухудшить водонепроницаемость изделия и привести к попаданию воды внутрь. Этого следует избегать.

④ Данное изделие не защищает помещенную в него фотокамеру от ударов. Если данное изделие, в котором находится цифровая фотокамера, подвергается ударам или воздействию находящихся сверху тяжелых предметов, это может привести к повреждению фотокамеры. При использовании изделия соблюдайте необходимые меры предосторожности.

⑤ В приведенной ниже таблице указаны химические вещества, запрещенные к использованию при чистке, мойке, защите от коррозии, защите от запотевания, ремонте или для других целей. Прямое или непрямое (в виде паров) влияние таких веществ на бокс может привести к возникновению трещин под воздействием высокого давления или вызвать иные проблемы.

Химические вещества, которые нельзя использовать	Пояснения
Летучие органические растворители, синтетические моющие средства	Не используйте для чистки бокса спирт, бензин, разбавитель для красок и прочие летучие органические растворители, синтетические моющие средства и т.п. Изделие можно мыть чистой водой или использовать слегка подогретую воду.
Антикоррозийные препараты	Не используйте антикоррозийные препараты. Поскольку металлические части изготовлены из нержавеющей стали и латуни, их можно мыть чистой водой.
Имеющиеся в продаже средства против запотевания	Не используйте имеющиеся в продаже средства против запотевания. Используйте для этих целей специально предназначенный влагопоглотитель на основе силикатного геля.
Смазка, кроме специально предназначенной силиконовой смазки	Для смазывания уплотнительного кольца пользуйтесь только указанной в руководстве силиконовой смазкой; использование другой смазки может привести к износу поверхности уплотнительного кольца, что, в свою очередь, приведет к нарушению водонепроницаемости.
Клеи	Не используйте клей для ремонта или других целей. При возникновении необходимости в ремонте обратитесь к продавцу или в сервисный центр OLYMPUS IMAGING CORP.

⑥ Прыжки в воду с боксом в руках, бросание бокса за борт с корабля или лодки либо иное небрежное обращение с изделием может стать причиной нарушения водонепроницаемости. При использовании изделия соблюдайте необходимые меры предосторожности, а также предупреждайте об этом других лиц, передавая им изделие во временное пользование.

⑦ Если из-за нарушения водонепроницаемости или по каким-либо другим причинам внутрь бокса или фотокамеры проникнет влага, немедленно вытрите влагу и обратитесь в местную мастерскую по обслуживанию или к дилеру.

⑧ Будьте осторожны: не прикладывайте чрезмерных усилий к выступающим частям, таким как диск зума или штативное гнездо.

⑨ Перед авиаперелетом извлеките уплотнительное кольцо. В противном случае перепады атмосферного давления могут привести к тому, что бокс будет невозможно открыть.

⑩ Чтобы безопасно использовать цифровую фотокамеру с этим изделием, внимательно прочтите “Руководство по эксплуатации”, прилагаемое к цифровой фотокамере.

⑪ Чтобы обеспечить герметичность после закрывания изделия, убедитесь, что на уплотнительном кольце и контактирующих поверхностях нет инородных предметов. В противном случае возможна течь.

⑫ Снятие порта объектива невозможно.

Оглавление

Введение 1
Перед использованием, пожалуйста, прочтите следующее 1
Безопасная эксплуатация 1

1.Подготовка к работе 6
Проверьте содержимое упаковки 6
Наименования компонентов 7
Использование принадлежностей 8
Установка и снятие бленды монитора 8
Установка и снятие крышки корпуса 8
Использование диффузора 9
Снятие диффузора (с портом адаптера) с корпуса бокса 9
Проверьте цифровую фотокамеру 10

2.Предварительная проверка бокса 11
Предварительная проверка перед использованием 11
Извлеките уплотнительное кольцо 11
Очистите детали от песка, грязи и т.п. 11
Нанесение смазки на уплотнительное кольцо 12
Установите уплотнительное кольцо 12

3.Установка цифровой фотокамеры 13
Откройте бокс 13
Присоедините к фотокамере вспышку и поднимите ее светоизлучающую часть 13
Вставьте цифровую фотокамеру внутрь 14
Убедитесь в том, что фотокамера вставлена правильно 14
Герметично закройте бокс 15
Присоедините диффузор 15
Проверьте работоспособность вставленной фотокамеры 15
Испытание на водонепроницаемость 16

4.Подключение вспышки для подводной съемки 17

5.Установка конвертера для подводной съемки 18

6.Подводная фотосъемка 19
Как выбирать режимы съемки 19
Режимы подводной съемки 19

7.Обслуживание после проведения съемок 20
Промойте бокс чистой пресной водой 20
Удалите остатки воды 20
Извлеките цифровую фотокамеру 20
Просушите бокс 20

8.Техническое обслуживание для обеспечения водонепроницаемости 21
Извлеките уплотнительное кольцо 21
Очистите детали от песка, грязи и т.п. 21
Нанесение смазки на уплотнительное кольцо 21
Установите уплотнительное кольцо 21
Замените расходные компоненты 21

9.Приложение 22
Технические характеристики 22
Принадлежности из комплекта поставки подводного бокса PT-EP12 22
Дополнительные принадлежности 22

1. Подготовка к работе

Проверьте содержимое упаковки

Убедитесь, что упаковка содержит все компоненты и принадлежности.
В случае отсутствия или повреждения каких-либо компонентов обратитесь к продавцу.

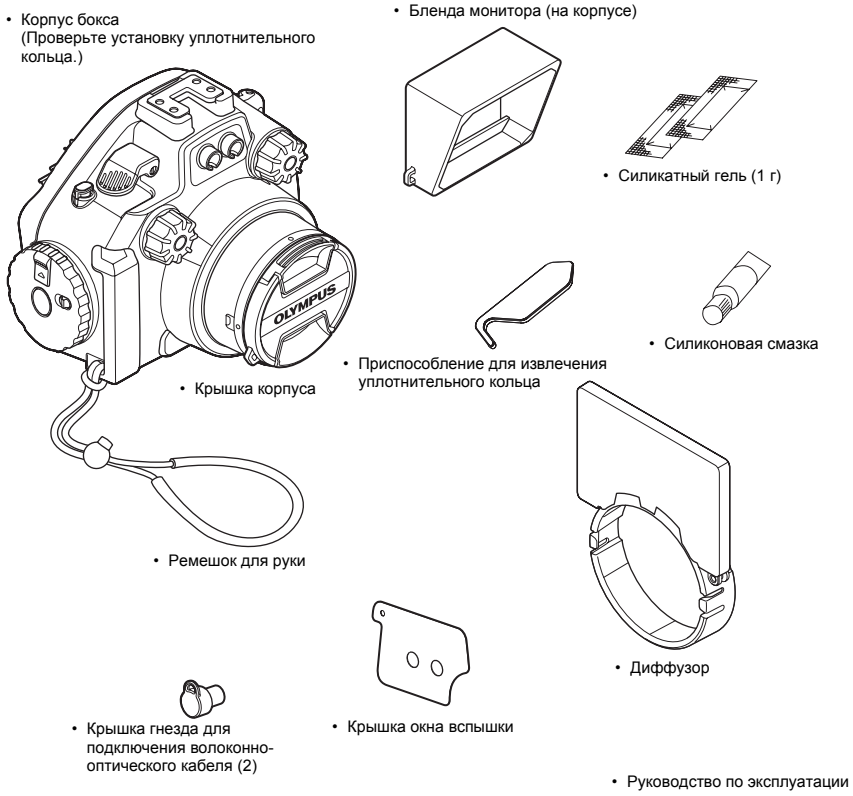

⚠ ВНИМАНИЕ:

- Обязательно выполните техническое обслуживание сразу же после приобретения изделия, даже если оно совершенно новое. Пренебрежение процедурами технического обслуживания может привести к нарушению водонепроницаемости.
  Описание процедур технического обслуживания бокса приведено на стр. 21.

Наименования компонентов

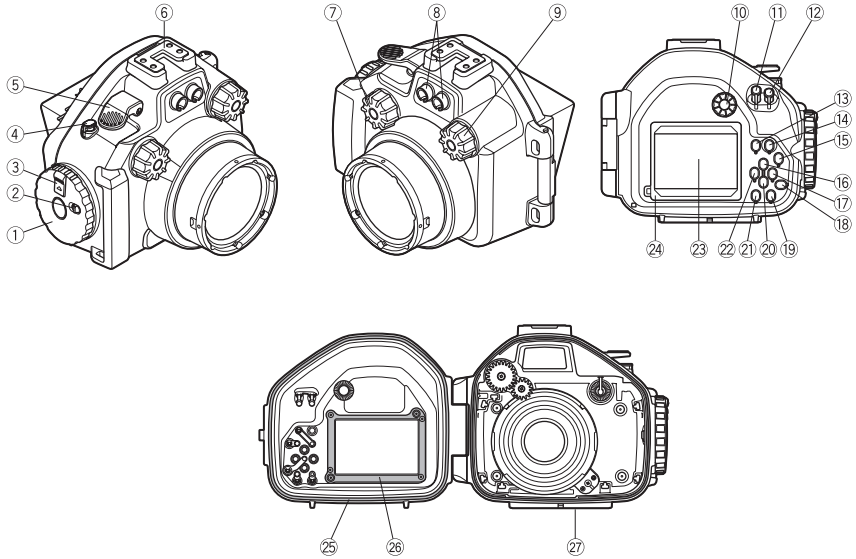

① Диск открывания/закрывания
② Фиксатор защелки
③ Защелка
*④ Кнопка ON/OFF
*⑤ Рычаг затвора
⑥ Башмак для принадлежностей
*⑦ Диск управления
⑧ Гнезда для подключения волоконно-оптического кабеля
⑨ Диск зума
*⑩ Диск режимов
*⑪ Кнопка ▦/Fn
*⑫ Кнопка 🔍
*⑬ Кнопка ● (REC)
*⑭ Кнопка **MENU**
*⑮ Кнопка **INFO** (информационный экран)
*⑯ Кнопка ☒ (коррекция экспозиции)/кнопка курсора ▲
*⑰ Кнопка ⚡/кнопка курсора ▶
*⑱ Кнопка **OK**
*⑲ Кнопка ▶ (просмотр)
*⑳ Кнопка ⏱/кнопка курсора ▼
*㉑ Кнопка 🗑 (удаление)
*㉒ Кнопка [▪▪▪]/кнопка курсора ◀
㉓ Окно монитора
㉔ Бленда монитора
㉕ Уплотнительное кольцо
㉖ Внутренняя бленда монитора
㉗ Гнездо для штатива

Примечание.
Функциональные компоненты бокса, помещенные символом *, соответствуют функциональным компонентам цифровой фотокамеры. При использовании функциональных компонентов бокса выполняются соответствующие функции цифровой фотокамеры. Подробное описание этих функций приведено в инструкции по эксплуатации цифровой фотокамеры.

Использование принадлежностей

Установка и снятие бленды монитора

Установка
Наденьте бленду монитора, как показано на рисунке, на направляющие выше и ниже окна монитора: сначала на одну, а затем на другую.

Снятие
Расширив бленду монитора, снимите ее с направляющих выше и ниже окна монитора: сначала с одной, а затем с другой.

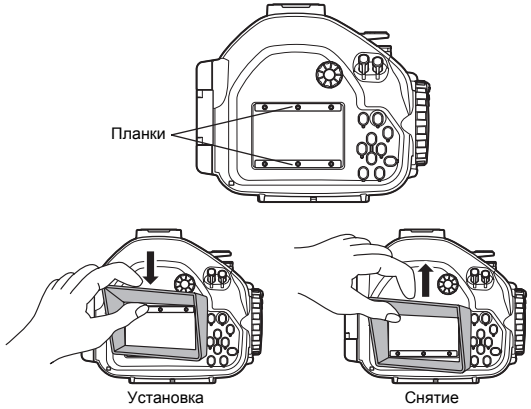

Установка и снятие крышки корпуса

Наденьте крышку корпуса на кольцо объектива, как показано на рисунке. Не забывайте снимать крышку корпуса перед съемкой.

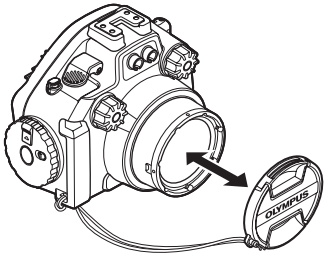

Использование диффузора

① Прикрепите ремешок адаптера порта к корпусу бокса.

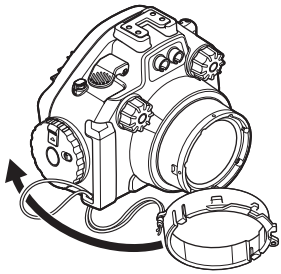

② Присоедините диффузор к адаптеру порта.

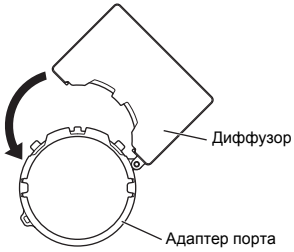

③ Установите диффузор на корпус.
Установите, совместив выступающую часть адаптера порта с диффузором и углубление порта на боксе.
Обязательно нажмите до щелчка и убедитесь в надежности установки.

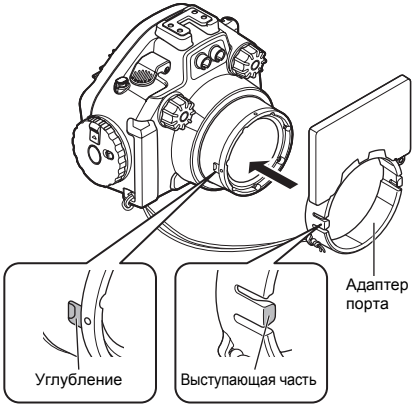

Снятие диффузора (с портом адаптера) с корпуса бокса

Для того чтобы снять диффузор с корпуса бокса, потяните за адаптер порта, повернув диффузор на 30° по часовой стрелке и сдвинув выступающую часть.

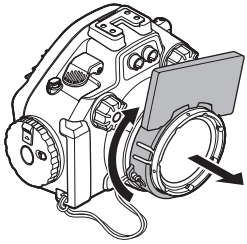

Проверьте цифровую фотокамеру

Проверьте цифровую фотокамеру, прежде чем поместить ее в бокс.

1. Проверка батареи

При использовании бокса невозможно выполнить замену батарей. Перед использованием обязательно убедитесь в том, что батареи имеют достаточный заряд.

2. Проверка количества оставшихся кадров

Проверьте, есть ли достаточно места на карте памяти, чтобы отснять желаемое количество кадров.

3. Снимите с фотокамеры ремешок, крышку объектива и фильтр.

Если при установке цифровой фотокамеры не снять ремешок, крышку объектива и фильтр, герметичное закрытие бокса станет невозможным, из-за чего он может протекать.

4. Присоедините к резьбовой части фильтра объектива противоотражающее кольцо (приобретается отдельно).

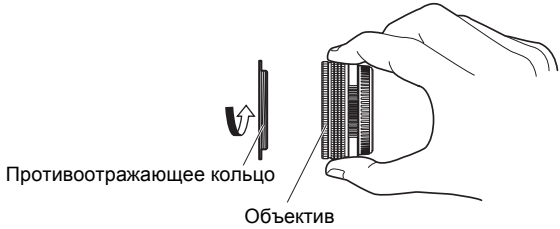

	Противоотражающее кольцо
M.ZUIKO DIGITAL ED14-42mm f3.5-5.6 EZ	POSR-EP07
M.ZUIKO DIGITAL 45mm f1.8	POSR-EP05
M.ZUIKO DIGITAL 25mm f1.8	POSR-EP09
M.ZUIKO DIGITAL 17mm f1.8	POSR-EP08
M.ZUIKO DIGITAL ED 12mm f2.0	POSR-EP08

2. Предварительная проверка бокса

Предварительная проверка перед использованием

Все компоненты этого бокса прошли тщательный контроль качества в процессе изготовления, а также проверку функционирования в процессе сборки. Кроме того, все изделия прошли испытания на водонепроницаемость на специальной испытательной установке для подтверждения соответствия техническим характеристикам.

Тем не менее вследствие нарушения условий транспортировки или хранения или несоблюдения правил технического обслуживания водонепроницаемость может быть нарушена.
Перед использованием изделия необходимо обязательно проводить описанную ниже процедуру предварительной проверки.

⚠ ВНИМАНИЕ:
Если в условиях нормальной эксплуатации при проведении предварительной проверки обнаружится течь, обратитесь к продавцу или в сервисный центр компании Olympus.

Извлеките уплотнительное кольцо

Откройте бокс и извлеките уплотнительное кольцо.

Порядок действий

① Вставьте приспособление для извлечения уплотнительного кольца в зазор между кольцом и стенкой паза.
② Подденьте уплотнительное кольцо кончиком приспособления. (Следите за тем, чтобы не повредить паз кончиком приспособления для извлечения уплотнительных колец.)
③ Приподнимите уплотнительное кольцо, захватите его пальцами и выньте из бокса.

Очистите детали от песка, грязи и т.п.

Осмотрите уплотнительное кольцо и убедитесь, что на нем нет грязи, затем проверьте, нет ли на нем песчинок или других инородных предметов, а также трещин, прощупав всю поверхность кончиками пальцев.
Очистите паз для уплотнительного кольца от посторонних материалов чистой тканью или ватным тампоном. Полностью очистите от налипшего песка и грязи все компоненты бокса, которые соприкасаются с уплотнительным кольцом.

⚠ ВНИМАНИЕ:
- Не используйте острые предметы для извлечения уплотнительного кольца или для очистки паза; это может привести к повреждению бокса и уплотнительного кольца и нарушению водонепроницаемости.
- Прощупывая пальцами уплотнительное кольцо, будьте осторожны, чтобы его не растянуть.
- Не используйте для чистки уплотнительного кольца спирт, разбавитель для красок, бензол и другие подобные растворители или синтетические моющие средства. Использование подобных химикатов почти всегда приводит к повреждению уплотнительного кольца или сокращению срока его службы.

Нанесение смазки на уплотнительное кольцо

① Используйте для смазки всех уплотнительных колец только специальную смазку компании Olympus.		Убедитесь в чистоте пальцев и уплотнительного кольца, затем выдавите на палец необходимое количество специальной смазки (достаточно прибл. 15 мм), чтобы распределить ее по всей поверхности уплотнительного кольца.
② Распределите смазку по всей поверхности уплотнительного кольца.		Распределяйте смазку по всей поверхности уплотнительного кольца 3 пальцами. Не прилагайте чрезмерных усилий, чтобы не растянуть уплотнительное кольцо.
③ Проверьте, нет ли на уплотнительном кольце царапин или шероховатостей.		После нанесения смазки осмотрите и ощупайте уплотнительное кольцо, и убедитесь что оно имеет ровную поверхность без трещин. При выявлении каких-либо повреждений замените его новым фирменным уплотнительным кольцом.

⚠ ВНИМАНИЕ:

- Обязательно выполняйте процедуры для обеспечения водонепроницаемости, даже если бокс открывался после каждого сеанса съемки. Пренебрежение этими процедурами может привести к нарушению водонепроницаемости бокса.
- Если бокс долгое время не будет использоваться, то для предотвращения деформации уплотнительных колец выньте их из пазов, нанесите на них тонкий слой силиконовой смазки и поместите в чистый пластиковый пакет или другую подобную упаковку.

Примеры инородных предметов, налипающих на уплотнительные кольца

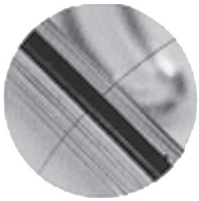

Волосы

Волокна ткани

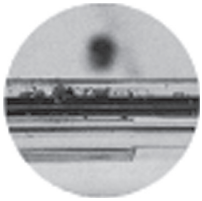

Песчинки

Установите уплотнительное кольцо

Убедитесь в том, что в пазу нет инородных предметов, а затем вставьте уплотнительное кольцо. Следите за тем, чтобы уплотнительное кольцо не вышло из паза.
Закрывая герметично бокс, следите за тем, чтобы волосы, волокна, песчинки и другие инородные предметы не попали не только на уплотнительное кольцо, но и на контактную поверхность (переднюю часть корпуса). Даже один волос или песчинка могут вызвать протекание. Пожалуйста, соблюдайте особую осторожность.

3. Установка цифровой фотокамеры

Откройте бокс

① Сдвиньте фиксатор защелки в направлении стрелки (1 на рисунке ниже).
② Сдвиньте защелку в направлении стрелки (2 на рисунке ниже) и, придерживая ее, поверните диск открывания/закрывания по часовой стрелке (3 на рисунке ниже).
③ Поверните диск открывания/закрывания до упора.
④ Аккуратно откройте заднюю часть бокса.

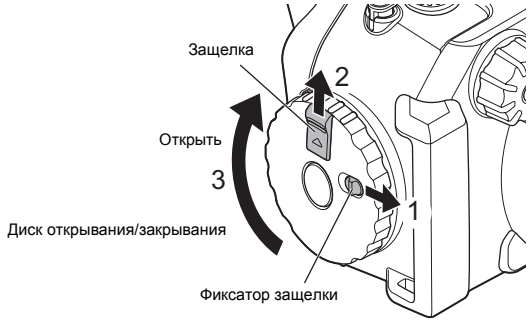

⚠ ВНИМАНИЕ:
- Не прилагайте излишних усилий, поворачивая диск открывания/закрывания. Это может вывести этот диск из строя.

Присоедините к фотокамере вспышку и поднимите ее светоизлучающую часть

Присоедините вспышку, поставляемую в комплекте с фотокамерой.
Не забудьте поднять светоизлучающую часть.

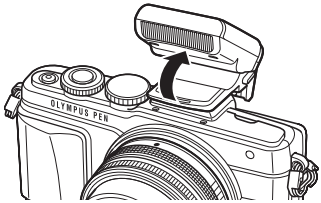

Вставьте цифровую фотокамеру внутрь

① Убедитесь в том, что цифровая фотокамера выключена.
② Не вытягивайте монитор (закрыт).
③ Осторожно загрузите цифровую фотокамеру в бокс.
④ Вставьте между нижней гранью корпуса фотокамеры и нижней стенкой бокса пакетик влагопоглотителя (силикатный гель, 1 г).
Силикатный гель предотвращает запотевание.

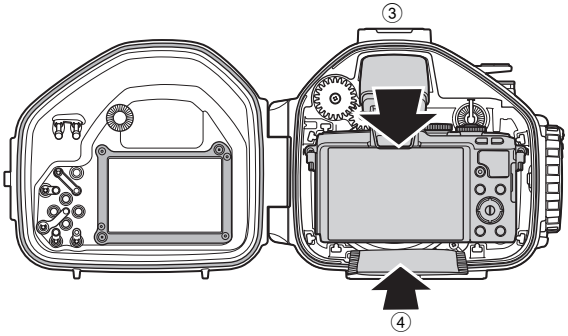

⚠ ВНИМАНИЕ:
- Если пакетик с силикатным гелем будет защемлен при закрывании корпуса, это вызовет протекание воды.
- После использования силикатного геля его поглощающая способность ухудшится. Всегда заменяйте пакетик с силикатным гелем, когда вы открываете и закрываете бокс.
- Очищайте поверхности дисков бокса и фотокамеры.
  Если на диски попала смазка или инородные предметы, диски могут проскальзывать.

Убедитесь в том, что фотокамера вставлена правильно

Прежде чем закрывать бокс, проверьте следующее:
- Правильно ли установлена цифровая фотокамера?
- Полностью ли вставлен пакетик с силикатным гелем в предназначенное для него место?
- Нанесена ли смазка на уплотнительное кольцо?
- Правильно ли установлено уплотнительное кольцо на стыке бокса?
- Нет ли на уплотнительном кольце или на соприкасающейся с ним поверхности передней части корпуса грязи или инородных предметов?

Герметично закройте бокс

① Осторожно закройте бокс, совместив соответствующие поверхности задней части корпуса и паза.
② Поверните диск открывания/закрывания против часовой стрелки (1 на рисунке ниже) до запирания.
• Теперь корпус герметично закрыт.
③ Сдвиньте фиксатор защелки в направлении ЗАЩЕЛКИ (2 на рисунке ниже).

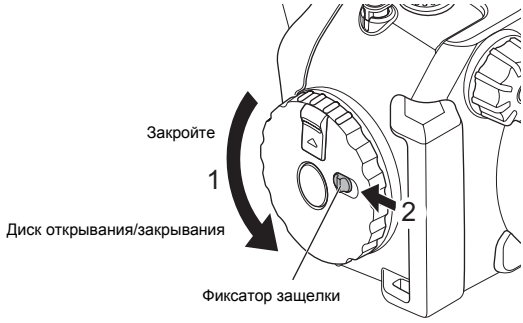

⚠ ВНИМАНИЕ:
• Если диск открывания/закрывания поворачивается не полностью, бокс не герметичен. Это может вызвать протекание воды.
• Закрывая заднюю часть корпуса бокса, следите за тем, чтобы не защемить крышку объектива, пакетик с силикатным гелем или ремешок бленды монитора. В случае защемления возможно протекание воды.

Присоедините диффузор

• Не закрывайте гнездо для подключения волоконно-оптического кабеля.
• Подробная информация о присоединении диффузора приведена в разделе "Использование диффузора" (стр. 9).

Проверьте работоспособность вставленной фотокамеры

После закрытия бокса проверьте, правильно ли работает камера.
• Нажимайте на кнопку ON/OFF на боксе и убедитесь в том, что фотокамера включается/выключается.
• Поворачивая диск выбора режимов на боксе, проверьте, правильно ли переключаются режимы съемки.
• Нажмите на рычаг спуска затвора на боксе, чтобы проверить срабатывание затвора фотокамеры.
• Нажимая другие кнопки на боксе, проверьте, функционирует ли фотокамера надлежащим образом.

Испытание на водонепроницаемость

Ниже описано завершающее испытание погружением в воду. Всегда проводите это испытание. Его можно легко провести в ванне или любой другой емкости для воды. Проверьте работоспособность разных кнопок. Для этой процедуры достаточно 5 минут.

- Сначала погрузите бокс только на 3 секунды и убедитесь в том, что внутри него нет воды.
- Затем погрузите бокс на 30 секунд и снова убедитесь в том, что внутрь бокса не попадают капли воды.
- Затем погрузите бокс на 3 минуты, задействуйте все кнопки и рычаги и проверьте следующее:
  - в бокс не попали капли воды.
  - внутри бокса отсутствует запотевание.
  - в бокс не поступает вода.
- Если внутри бокса обнаружилось запотевание или видны капли воды, проведите повторное обслуживание уплотнительного кольца (стр. 11) и повторите испытание на водонепроницаемость.

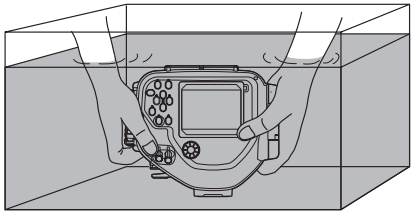

4. Подключение вспышки для подводной съемки

Для того чтобы подключить к боксу вспышку для подводной съемки (приобретается отдельно) с помощью подводного волоконно-оптического кабеля (PTCB-E02, приобретается отдельно), выполните описанные ниже действия.

Присоединение подводного волоконно-оптического кабеля

① Вставьте разъем подводного волоконно-оптического кабеля в предназначенное для него гнездо.
Надежно вставляйте разъем в крышку окна вспышки до упора.

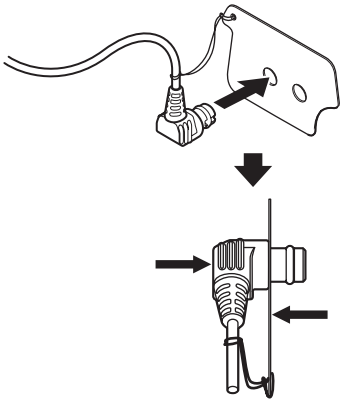

② Когда гнездо для подключения волоконно-оптического кабеля не используется, закрывайте его крышкой.

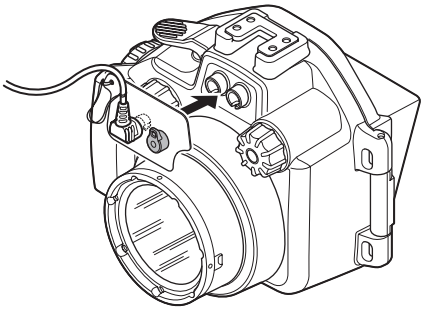

Настройка цифровой фотокамеры

Включите встроенную вспышку фотокамеры, установив для режима RC значение ON.

Если используется вспышка с режимом RC, включите режим RC.
Более подробные сведения можно найти в руководстве по эксплуатации вспышки.

Для UFL-1 точно так же подключите оптоволоконный кабель.
Переключите в фотокамере режим RC в состояние OFF.

5. Установка конвертера для подводной съемки

Подсоединение конвертера.

Поддерживаются макроконвертер для подводной съемки PTMC-01 (приобретается отдельно) и широкоугольный конвертер для подводной съемки PTWC-01 (приобретается отдельно).

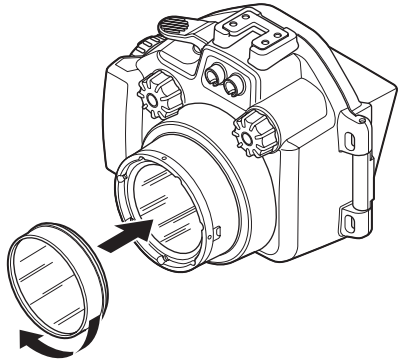

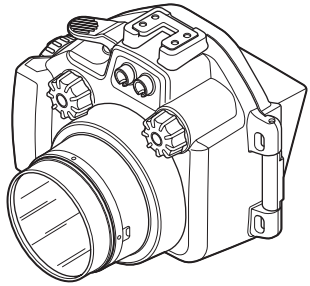

Использование встроенной вспышки фотокамеры одновременно с широкоугольным конвертером для подводной съемки невозможно.

6. Подводная фотосъемка

Как выбирать режимы съемки

Для того чтобы упростить включение подводного режима, режимы (подводный широкоугольный режим)/ (подводная макросъемка) можно назначить кнопке Fn цифровой фотокамеры.
Выберите [/] в [MENU]-[Меню настройки]-[Кнопка/Диск]-[Функция кнопки]-[Функция кнопки Fn], затем нажмите на кнопку OK.

Примечание.
- Нажмите кнопку Fn для переключения между подводным широкоугольным режимом и подводным макрорежимом.
- Если используется объектив f3.5-5.6EZ ED14-42mm, при переключении в режимы (подводный широкоугольный режим) и (подводная макросъемка) автоматически устанавливаются широкоугольный зум и длиннофокусный зум.
- Поверните ручку диска режимов для временного выхода из подводного режима. Для того чтобы вернуться в подводный режим, снова нажмите на кнопку Fn.
- Нажмите и удерживайте кнопку Fn для возврата в исходный режим съемки.
- Однако в режимах SCN, iAUTO, PHOTO STORY и в режиме видео нажатие на кнопку Fn не приведет к переключению фотокамеры в подводный режим.
- В режимах (подводный широкоугольный режим)/ (подводная макросъемка) автоматически устанавливается опция (подводный баланс белого).

Более подробная информация приведена в руководстве по эксплуатации цифровой фотокамеры.

Режимы подводной съемки

■ Подводный широкоугольный режим

Подходит для съемки сцен большой протяженности, например проплывающего мимо косяка рыб. В этом режиме подчеркиваются оттенки фонового синего.

■ Подводная макросъемка

Подходит для съемки с близкого расстояния маленьких рыбок и других подводных существ. Обеспечивает воспроизведение естественных цветов под водой.

Примечание.
При записи видео могут быть записаны звуки, сопровождающие работу фотокамеры.

Примечание.
- При эксплуатации фотокамеры в режимах **P**, **A**, **S**, **M** и "PHOTO STORY" доступна опция (подводный баланс белого).
- Для использования зума с объективом ED14-42mm f3.5-5.6EZ назначьте операцию электронного зума кнопке ▶ или ▼ и управляйте функцией зума, нажимая кнопки ◀ и ▶ или ▲ и ▼.
- В [MENU]-[Меню настройки]-[Кнопка/Диск]-[Функция кнопки]-[Функция кнопки ▶] или [Кнопка ▼] выберите [Электрон. зум], затем нажмите на кнопку OK.

7. Обслуживание после проведения съемок

Промойте бокс чистой пресной водой

① По окончании эксплуатации как можно быстрее тщательно промойте бокс чистой пресной водой.
После эксплуатации бокса в морской воде погрузите его на некоторое время (от 30 минут до часа) в чистую пресную воду, чтобы удалить остатки соли.

② Задействуйте рычаг затвора и различные кнопки бокса в чистой пресной воде, чтобы очистить их и удалить из них остатки соли.

③ Выньте бокс из воды и промойте его чистой пресной водой.

⚠ ВНИМАНИЕ:
- Ни в коем случае не разбирайте бокс для промывки.
- После просушки бокса с остатками соли его работоспособность может нарушиться. Обязательно смойте соль после эксплуатации.

Удалите остатки воды

Полностью удалите капли воды с поверхности бокса. С помощью сжатого воздуха или мягкой безворсовой ткани тщательно уберите остатки влаги на стыке между передней и задней частями корпуса бокса, спусковом рычаге затвора и диске открывания/закрывания.

⚠ ВНИМАНИЕ:
Вода, оставшаяся на передней и задней частях корпуса, может попасть внутрь, когда вы будете открывать бокс. Пожалуйста, тщательно высушите эти места.

Извлеките цифровую фотокамеру

Осторожно откройте корпус и выньте цифровую фотокамеру.

⚠ ВНИМАНИЕ:
- При открывании бокса следите за тем, чтобы внутрь бокса и/или на камеру не попала вода снаружи (например, капли с ваших волос или гидрокостюма)!
- Перед открыванием бокса убедитесь в том, что ваши руки или перчатки абсолютно чистые (на них нет следов песка, волокон ткани и т.п.).
- Никогда не открывайте бокс в местах, где в него могут попасть брызги воды или с порывом ветра могут быть занесены песок или грязь. Если избежать этого невозможно (например, необходимо поменять батарею или карту памяти), бокс и камеру необходимо защитить от ветра или брызг воды полиэтиленовой пленкой или другим защитным материалом.
- Никогда не прикасайтесь к цифровой фотокамере и/или батарее мокрыми от морской воды руками.

Просушите бокс

После промывки изделия чистой пресной водой протрите его насухо мягкой безворсовой тканью и дайте ему полностью просохнуть в хорошо проветриваемом и затененном месте.

⚠ ВНИМАНИЕ:
Не используйте горячий воздух (например, воздух из фена или других приборов) для сушки изделия и не подвергайте бокс влиянию прямых солнечных лучей, так как это может стать причиной быстрого износа и деформации бокса, а также износа уплотнительных колец, что может привести к ухудшению водонепроницаемости.
Протирая бокс, будьте внимательны, чтобы не поцарапать его поверхность.

8. Техническое обслуживание для обеспечения водонепроницаемости

Уплотнительные кольца являются расходными компонентами. Перед каждым использованием бокса следует выполнять соответствующее техническое обслуживание. Обязательно проводите описанные ниже процедуры по обслуживанию уплотнительного кольца. Пренебрежение этими процедурами может привести к нарушению водонепроницаемости бокса.
Выполняйте эти процедуры в местах, где нет песка и пыли, предварительно вымыв и высушив руки.

Извлеките уплотнительное кольцо

Обратитесь к стр. 11.

Очистите детали от песка, грязи и т.п.

Обратитесь к стр. 11.

Нанесение смазки на уплотнительное кольцо

Обратитесь к стр. 12.

Установите уплотнительное кольцо

Обратитесь к стр. 12.

Замените расходные компоненты

- Уплотнительные кольца являются расходными компонентами. Независимо от того, сколько раз использовался бокс, рекомендуется заменять уплотнительное кольцо на новое по прошествии года.
- Скорость износа уплотнительных колец зависит от условий эксплуатации и хранения. Уплотнительные кольца, потерявшие эластичность или имеющие признаки повреждений или растрескивания, заменяйте, не дожидаясь окончания годичного периода.

⚠ ВНИМАНИЕ:
- Используйте только силиконовую смазку, силикатный гель и уплотнительные кольца производства компании Olympus.
- Не заменяйте уплотнительные кольца самостоятельно.
- Рекомендуем регулярно проверять состояние уплотнительных колец.

9. Приложение

Технические характеристики

■ Подводный бокс PT-EP12

Совместимые модели	Цифровая фотокамера Olympus E-PL7
Сопротивляемость давлению	Глубина погружения до 45 м
Основные материалы	Корпус: Поликарбонат Уплотнительные кольца: Силиконовая резина
Размеры	168 мм (ширина) x 142 мм (высота) x 133 мм (глубина)
Масса	790 г (без фотокамеры и принадлежностей)
Плавучесть под водой	Прибл. 80 г (в пресной воде) (с фотокамерой (со вспышкой), объективом ED14-42mm f3.5-5.6 EZ, батареей и картой памяти)

* Мы оставляем за собой право изменять внешний вид и технические характеристики изделия без уведомления.

Принадлежности из комплекта поставки подводного бокса PT-EP12

Уплотнительное кольцо: POL-054
Силикатный гель: SILCA-5S
Крышка корпуса: PRLC-15
Силиконовая смазка: PSOLG-2
Бленда монитора: PFUD-EP12

Дополнительные принадлежности

Силиконовая смазка: PSOLG-3
Кронштейн: PTBK-E01 / PTBK-E02
Подводная вспышка: UFL-1 / UFL-2 / UFL-3
Макрообъектив для подводных боксов: PTMC-01
Противоотражающее кольцо: POSR-EP05 / POSR-EP07 / POSR-EP08 / POSR-EP09
Балластный груз: PWT-1BA / PWT-1AD
Подводный волоконно-оптический кабель: PTCB-E02
Короткий рычаг: PTSA-02/PTSA-03

* При использовании бокса с кронштейном PTBK-E01, на резьбовую часть необходимо установить специальные шайбы.
Если кронштейн PTBK-E01 не укомплектован специальными шайбами, обратитесь в центр технического обслуживания.

OLYMPUS

http://www.olympus.com/

OLYMPUS EUROPA SE & CO. KG

Здания компании: Consumer Product Division
Wendenstrasse 14-18, 20097 Hamburg, Германия
Тел.: +49 40-23 77 3-0 / Факс: +49 40-23 07 61
Доставка товаров: Modul H, Willi-Bleicher Str. 36, 52353 Düren, Германия
Письма: Postfach 10 49 08, 20034 Hamburg, Германия

Европейская служба технической поддержки для клиентов:

Посетите нашу домашнюю страницу **http://www.olympus-europa.com**
или позвоните нам ПО БЕСПЛАТНОМУ НОМЕРУ*: **00800 - 67 10 83 00**

для Австрии, Бельгии, Чешской Республики, Дании, Финляндии, Франции, Германии, Люксембурга, Нидерландов, Норвегии, Польши, Португалии, России, Испании, Швеции, Швейцарии, Великобритании

* Пожалуйста, учитывайте, что некоторые операторы (мобильной) связи не дают доступа или требуют дополнительного префикса к номерам +800.

Для всех Европейских стран, которых нет в списке, если не удается соединиться с вышеуказанным номером, просим использовать следующие ПЛАТНЫЕ НОМЕРА **+49 40 - 237 73 899**

© 2014 OLYMPUS IMAGING CORP.

WC507701